WIŚNIOWSKI

EN ISO 9001
DNV
Certified Company

Polski

Instrukcja obsługi i montażu bram ogrodzeniowych przesuwnych automatycznych

Ostatnia aktualizacja instrukcji 01-06-2004

English

Operating and assembly manual Sliding, Automatic Fencing Gate

Last update of the instructions 01-06-2004

Deutsch

Bedienungs- und montageanweisung automatisches zaun-schiebetor

Neuester Stand der Anweisung vom 01-06-2004

Français

Mode d'emploie et de montage la porte de cloture coulissante automatique

La dernière actualisation de notice: 01-06-2004

Русский

Инструкция по обслуживанию и производству монтажа
- передвижные автоматические ворота ограждения.

Последняя актуализация инструкции 01-06-2004

Український

Інструкція обслуговування та монтажу
- пересувні в'їздні автоматичні ворота

Інструкція в редакції від 01-06-2004

Česky

Návod na obsluhu a montáž
- plotová vrata posuvná automatická

Datum posledni aktualizace 01-06-2004

Slovenský

Návod na obsluhu a montáž
- plotové vráta posuvné automatické

Posledná aktualizácia návodu 01-06-2004

Slovenščina

Navodilo uporabe in montaže
- avtomatska drsna ograjna vrata

Zadnja aktualizacija navodila 01-06-2004

Latviski

Lietošanas un montāžas instrukcija
- automātiski pārbīdīšanas žoga vārti

Instrukcijas pēdējas aktualizēšanas datums 01-06-2004

Lietuviškai

Naudojimo ir montavimo instrukcija
- automatiniai aptvaro vartai instrukcija

Paskutinis instrukcijos atnaujinimas 01-06-2004

Magyar

Szerelési és kezelési utasitások
- tolószárnyas automata kertkapu.

A kezelési ismertető utolsó aktualizálása 01-06-2004

1. WAŻNE INFORMACJE
Montażu oraz regulacji bramy może dokonać jedynie osoba KOMPETENTNA.

Przed przystąpieniem do prac montażowych należy zapoznać się z całą instrukcją.

Proszę uważnie przeczytać niniejszą instrukcję i stosować się do jej zaleceń. Zawiera ona niezbędne informacje gwarantujące bezpieczny montaż i użytkowanie, a także właściwą konserwację bramy ogrodzeniowej.

Proszę starannie przechowywać niniejszą instrukcję.

2. PRZEZNACZENIE
Brama przeznaczona jest do zamknięcia wjazdów do posesji, terenów rekreacyjnych, osiedli domków, instytucji użyteczności publicznej obiektów zabytkowych i sakralnych, ambasad, budynków rządowych, urzędów państwowych i innych o podobnym charakterze.

3. WARUNKI STOSOWANIA I BEZPIECZEŃSTWO
UWAGA:
Podczas montażu należy przestrzegać przepisów BHP dotyczących prac: montażowych, ślusarskich, prowadzonych elektronarzędziami, w zależności od zastosowanej technologii montażu.

WSZELKIE PRACE ELEKTRYCZNE MOŻE WYKONYWAĆ JEDYNIE UPRAWNIONY INSTALATOR.

INSTALACJA ELEKTRYCZNA MUSI BYĆ WYKONANA ZGODNIE Z PRZEPISAMI OBOWIĄZUJĄCYMI W DANYM KRAJU.

Na drodze ruchu skrzydła nie powinny znajdować się żadne przeszkody. Należy się upewnić, że w trakcie ruchu skrzydła, na jego drodze nie znajdują się osoby, a w szczególności dzieci lub też przedmioty.
UWAGA! Niebezpieczeństwo wypadku.

Otwieranie i zamykanie bramy za pomocą urządzenia sterującego może odbywać się tylko jeżeli brama znajduje się w zasięgu wzroku operatora.
Uwaga! Niebezpieczeństwo wypadku.

Bram o prześwicie pomiędzy wypełnieniem <20% nie należy używać jeśli prędkość wiatru przekracza 15 m/s.

Bramy bez wypełnienia.
Wypełnienie montowane przez klienta może być jedynie PRZYKRĘCONE do skrzydła bramy. Nie wolno spawać elementów wypełnienia do skrzydła.

Max. masa przykręconego wypełnienia wynosi 20 kg/mb światła wjazdu.

Po zamontowaniu bramę ocynkowaną można pomalować farbą nawierzchniową stosując się do zaleceń producenta farby.
Cynk na bramie nie jest powłoką dekoracyjną, ale zabezpieczeniem antykorozyjnym.

Wyposażenie dodatkowe
Brama automatyczna posiada możliwość zamontowania dodatkowego wyposażenia:
1. Dodatkowego światła włączającego się w momencie otwierania bramy (bramy EKO).
2. Bariery podczerwieni fotokomórki.
3. Listwy (krawędzie) bezpieczeństwa.

4. PRACE PRZYGOTOWAWCZE
Prace przygotowawcze obejmują przygotowanie: fundamentów oraz instalacji elektrycznej.
- Kierunek otwierania bramy podaje się zawsze w widoku od strony posesji. Brama PRAWA to taka, która otwiera się w prawo.
- Fundament dla bramy lewej wykonać zgodnie z rys. 0 - widok od strony posesji (śruby fundamentowe dostarcza producent). Dla bramy prawej fundament wykonać w lustrzanym odbiciu.
- Fundamenty muszą mieć głębokość większą od strefy przemarzania ustalonej dla danego obszaru. Dla obszaru Polski zgodnie z PN-81/B-03200.
- Rozstaw śrub fundamentowych musi odpowiadać rozstawowi otworów w kątowniku nośnym bramy i znajduje się w cenniku
- Należy zachować pion przy osadzaniu śrub fundamentowych w betonie.
- Przewody zasilające należy doprowadzić do miejsca oznaczonego na rys.0.1a i zostawić wypust montażowy około 1mb.
- Pod poziomem wjazdu zasypać przewody sterujące YLY 2x0,5 mm^2 (do jednej pary fotokomórek) i zostawić wypust montażowy około 1m lub rurę PCV z możliwością późniejszego wciągnięcia przewodów.
- Przy odległości bramy od źródła zasilania (transformatora) do 30 m. - potrzebny jest przewód zasilający YLY 2x1,5 mm^2, a ponad tą odległość YLY 2x2,5 mm^2 oraz przewód sterujący YLY 2x0,5 mm^2.

5. MONTAŻ
Prawidłowe działanie bramy jest uzależnione w znacznym stopniu od poprawnego jej zamontowania.

Producent dokonuje montażu na dodatkowe zlecenie klienta lub poleca autoryzowane firmy montażowe.

W przypadku samodzielnego montażu przez użytkownika, należy bezwzględnie przestrzegać zaleceń niniejszej instrukcji, aby uniknąć nieprawidłowego funkcjonowania bramy, przedwczesnego jej zużycia lub ewentualnej utraty gwarancji.

Po ustawieniu i sprawdzeniu działania bramy ręcznie, należy wyregulować wyłączniki krańcowe na skrzydle bramy. Regulacji dokonujemy poprzez poluzowanie wkręta na wyłączniku i przestawienie wyłącznika w lewo lub prawo, tak aby luz między skrzydłem, a chwytakiem (po zamknięciu bramy) wynosił około 5 mm rysunek 8.3a.

Zabrania się stosowanie dodatkowych elementów mocujących oraz przerabiania istniejących bez zgody producenta.

Zabrania się umieszczania transformatora zasilającego wewnątrz słupa bramy.

CZYNNOŚCI PO ZAMONTOWANIU BRAMY

6. OBSŁUGA
Nie zastawiać przestrzeni ruchu skrzydła bramy!

Podczas zamykania lub otwierania skrzydła bramy należy upewnić się, że na jego drodze nie znajdują się osoby, a w szczególności dzieci lub też przedmioty.

Brama zamontowana jest poprawnie wtedy gdy jej skrzydło porusza się płynnie oraz jej obsługa jest łatwa.

W przypadku braku zasilania, istnieje możliwość ręcznego otwarcia bramy po rozblokowaniu urządzenia wg rys. 9.

Przed pierwszym otwarciem bramy należy ją sprawdzić zgodnie z rozdziałem 9 "Przegląd i konserwacja".

Otwieranie i zamykanie
Otwieranie i zamykanie bramy automatycznej odbywa się przez naciśnięcie przycisku na nadajniku zdalnego sterowania. Przycisk należy trzymać wciśnięty przez ok. 1÷2 sekundy.

7. USUWANIE USTEREK
W przepadku braku reakcji na sygnał z nadajnika sprawdzić:
- napięcie w sieci zasilającej,
- czy koło zębate jest zazębione z listwą zębatą,
- bezpiecznik na płytce łączeniowej 6,3A lub 1A w transformatorze,
- stan baterii w nadajniku zdalnego sterowania,
- jeśli skrzydło bramy stawia opór lub pojawiają się inne usterki, należy sprawdzić odpowiednie elementy, postępując zgodnie ze wskazówkami zawartymi w punkcie "Przegląd i konserwacja" oraz “Czyszczenie i estetyka”.

W razie jakichkolwiek wątpliwości należy nawiązać kontakt z montażystą lub siecią autoryzowanego serwisu producenta.

8. MALOWANIE (nie dotyczy bram malowanych)
Po zamontowaniu bramy należy w razie potrzeby uzupełnić ubytki farbą podkładową antykorozyjną.

Bramę cynkowaną można pomalować dwoma warstwami farby nawierzchniowej, najlepiej na bazie żywic sztucznych, stosując się do zaleceń producenta farby.

9. PRZEGLĄD I KONSERWACJA
Prace kontrolne i konserwacyjne należy przeprowadzać przynajmniej co 6 miesięcy, stosując się przy tym do niniejszych wskazówek!
W przeciwnym wypadku istnieje niebezpieczeństwo, że brama nie będzie działać prawidłowo.

Zalecamy dokonywanie corocznych przeglądów okresowych przez autoryzowany serwis. Przegląd ten powinien być potwierdzony wpisem w karcie gwarancyjnej.

9.1 Mocowanie elementów
Należy sprawdzić stan wszystkich zamocowań (dokonywanych podczas montażu bramy) i w razie potrzeby poprawić.

9.2 Smarowanie
Nie zaleca się smarowania elementów ruchomych bramy ponieważ powoduje to przywieranie brudu i zwiększenie oporów ruchu skrzydła.

9.3 Wkładka bębenkowa zamka
Nie oliwić!

9.4 Regulacja siły przeciążenia.
Podczas przeglądu należy dokonać korekty wyłącznika przeciążeniowego zgodnie z załączoną instrukcją sterownika.
Po dokonaniu korekty, siła nacisku skrzydła nie może przekraczać 150N.

10. CZYSZCZENIE I ESTETYKA

Należy okresowo (po sezonie zimowym) czyścić prowadnicę bramy z zanieczyszczeń zbierających się wewnątrz.

10.1 Powierzchnia zewnętrzna bramy malowanej farbami proszkowymi.
Bramę należy chronić przed działaniem środków żrących takich jak: ługi, kwasy itp.

Należy przestrzegać prawidłowej konserwacji WYROBÓW. Elementy malowane proszkowo należy czyścić przynajmniej jeden raz w roku, a przy mocno zanieczyszczonym środowisku częściej.

Przy czyszczeniu należy przestrzegać następujących zasad:
- Do mycia należy używać czystą wodę z niewielkimi dodatkami obojętnego lub słabo alkalicznego środka myjącego przy użyciu miękkich nie rysujących ścierek lub szmatek.
- Powierzchnie malowane muszą być podczas czyszczenia w stanie zimnym - max. temperatura 25°C.
- Środki czyszczące wolno używać tylko w stanie zimnym - max temperatura 25°C.
- Nie wolno używać żadnych środków kwaśnych lub mocno alkalicznych ścierających i czyszczących, które mogą atakować podłoże stalowe.
- Nie wolno używać żadnych środków ścierających i czyszczących powodujących ubytki materiałowe farby i rysy.
- Nie wolno używać żadnych organicznych rozpuszczalników, które zawierają estry, ketony, alkohole, aromaty, eter glikolowy lub chlorowane materiały węglowodorowe itp.
- Nie wolno używać żadnych środków czyszczących o nieznanym składzie chemicznym.
- Usuwanie tłustych, olejowych lub sadzowych substancji można wykonywać przy pomocy bezaromatowych węglowodorów benzynowych.
- Pozostałości klejów, kauczuków silikonowych lub taśm samoprzylepnych itp. mogą być usuwane przy pomocy bezaromatowych węglowodorów benzynowych.

Maksymalny czas oddziaływania środka czyszczącego nie może przekraczać 1 godziny. W razie potrzeby czyszczenie można powtórzyć co najmniej po 24 godzinach.

Kleje, zaprawy, masy do szpachlowania, kity, taśmy pokryciowe i klejące mogą zawierać agresywne substancje i przed użyciem musi być sprawdzone ich oddziaływanie na powłoki malarskie i na podłoże.

10.2 Powierzchnia zewnętrzna bram cynkowanych
Należy stosować się do zasad przewidzianych dla bram malowanych proszkowo.

UWAGA: Nie smarować żadnych elementów kątownika

11. REGULACJA BRAMY

Regulacji parametrów ruchowych bramy oraz programowania sterownika należy przeprowadzić zgodnie z załączoną instrukcją sterownika.

Po dokonaniu korekty siła nacisku skrzydła nie może przekraczać 150 N.

DANE TECHNICZNE		
Zasilanie		24 [V] DC
Pobór prądu		4 [A]
Moc		70 [W]
Moment napędowy		5 [N/m]
Koło zębate	Liczba zębów	16
	Moduł	3
Prędkość przesuwu bramy		5,5 [m/min]
Ciężar napędu		4,5 [kg]
Max masa skrzydła bramy		180 [kg]
Temperatura pracy		-25° ÷ +50°
Sprawność		40%

Firma zastrzega sobie prawo dokonywania zmian konstrukcyjnych wynikających z postępu technicznego, nie zmieniających funkcjonalność produktu, bez powiadomienia.

Dokumentacja jest własnością FPHU WIŚNIOWSKI. Kopiowanie, odwzorowanie i wykorzystywanie w części lub w całości bez pisemnej zgody właściciela jest zabronione.

1. IMPORTANT INFORMATION
The gate may be assembled and adjusted only by a competent person.

Prior to commencing assembly works, please familiarize with this manual.

Please read this manual carefully and adhere to its recommendations. The manual contains necessary information that guarantees the safe assembly and operation, as well as the adequate maintenance of the fencing gate.

Please keep this manual in a safe place.

2. FUNCTION
The gate is intended for closing the entries to the real estates, recreation areas, housing estates, public utility buildings, historic and sacral structures, embassies, government buildings, state offices and other structures with similar character.

3. CONDITIONS OF USE AND SAFETY:
In the course of assembly, the safety and occupational hygiene regulations regarding the electricity driven tools assisted assembly works, locksmith works, depending on the assembly technology applied, should be adhered to.

ANY ELECTRICAL WORKS MAY BE PERFORMED ONLY BY AN AUTHORIZED ELECTRICIAN.

THE WIRING SYSTEM MUST BE CONSTRUCTED IN ACCORDANCE WITH THE REGULATIONS APPLICABLE IN THE PARTICULAR COUNTRY.

No obstructions are allowed to be found along the way of the gate wing. Make sure that no persons, in particular children or objects, are found along the way of the gate wing route.
Warning: Accident hazard.

The gate may be closed and opened by means the controlling device only if the gate is found within the range of the sight of the operator.
Warning: Accident hazard.

The gates with spacing between the filling less than 20% should not be used if the wind velocity exceeds 15 metres per second.

Gates without filling
The filling that is installed by the customer may only be screwed to the gate wing. Welding the components of the filling to the gate wing is not allowed.

The maximum weight of the filling screwed is equal to 20 kg per linear metre of the entry net width.

Following assembly, the galvanized gate may be painted with surface paint, the recommendations of the paint manufacturer being adhered to.
The zinc on the gate is not the decorative coating, but is intended to act as the anticorrosion protection.

Additional accessories
The gate is equipped with the capability of fastening additional accessories, as follows:
1. The additional light, activated on the gate opening (EKO gates).
2. Photocell infrared barrier.
3. Safety edges.

4. PREPARATORY WORKS
The preparatory works include the preparation of foundations and wiring system.
- The opening direction of the gate is also given in the view from the side of the real estate. The right gate is the gate which always opens to the right direction.
- The foundation for the left gate should be developed in accordance with drawing No. 0 - the view from the real estate (the foundation screws to be delivered by the manufacturer). For the right gate, the foundation should be developed as the right gate foundation mirror reflection.
- The foundations must be of the depth larger than the ground freezing depth determined for the particular area. The depth for the area of Poland should be in accordance with PN-81/B-03200.
- The foundation screws must be spaced so that they correspond to the spacing of the openings in the load bearing angle bar of the gate, provided in the price list.
- The vertical direction must be maintained while embedding the foundation screws into the concrete.
- The power supply cables should be evacuated to the place designated on the drawing No. 0.1a, the 1 linear m assembly outlet being left.
- The control cables YLY 2x0.5mm^2 (to one pair of photocells) should be backfilled underneath the entry level, the 1 m assembly outlet being left or PVC pipe, allowing the insertion of the cables at a later date.
- If the distance from the gate to the source of power (transformer) is up to 30 m, the YLY 2x1.5 mm^2 power supply cable is necessary, and if this distance is exceeded, the YLY 2x2.5 mm^2 power supply cable and YLY 2x0.5 mm^2 control cable will be required.

5. ASSEMBLY
The correct operation of the gate significantly depends on its proper installation.

The manufacturer performs the assembly on the additional order of the customer or recommends the authorized gate assembly companies.

Where the customer's own assembly is planned, the recommendations of this manual must be adhered to at all costs so as to avoid the improper functioning of the gate, premature use-up or the loss of the guarantee.

Following installing and checking the operation of the gate manually, the extreme switches on the gate wing should be adjusted, through loosening the screw on the switch and moving the switch to the right or to the left so that the clearance between the wing and the holder (after gate closing) is about 5 mm (see drawing 8.3 a).

The application of additional fastening components or modifying the existing ones is not allowed without the consent of the manufacturer.

It is forbidden to install the power transformer inside the gate post."

ACTIVITIES FOLLOWING THE GATE INSTALLATION

6. OPERATION
Do not obstruct the route of the gate wing movement.

Make sure that no persons, in particular children or objects, are found along the way of the gate wing route.

The gate is fastened correctly where its wing moves smoothly, and is handled easily.

Where power failure occurs, the gate may be opened manually after unblocking the equipment in accordance with drawing 9.

Prior to the first opening of the gate, the gate should be checked in accordance with chapter 9 "Inspection and maintenance".

Opening and closing
The gate is automatically opened or closed through pressing the pushbutton on the remote controller. The pushbutton should be depressed for the period of 1-2 seconds.

7. FAULTS CORRECTION
Where the gate does not respond to the signal from the remote controller, check the following items:
- power supply network voltage;
- whether the toothed wheel is meshed with the toothed board;
- the 6.3 A fuse on the conductor joints board or 1 A fuse in the transformer;
- the battery status in the remote controller;
- if the wing gate produces considerable resistance or other faults occur, check the relevant components in accordance with the procedure provided in chapter "Inspection and maintenance", as well as "Cleaning and aesthetics".

In case of any doubts, contact the assemblyman or the authorized service network of the manufacturer.

8. PAINTING (NOT APPLICABLE TO FACTORY-PAINTED GATES)
Following the installation of the gate, complement the losses of paint with the anticorrosion, base paint, if necessary.

The galvanized gate may be painted with two layers of surface paint, at the best on the basis of artificial resins, the recommendations of the paint manufacturer being adhered to.

9. INSPECTION AND MAINTENANCE
The inspection and maintenance works should be performed at least every six months, the present guidelines being adhered to.
Otherwise, the gate may not operate properly.

It is recommended to perform periodical inspections by the authorized service. This inspection should be confirmed by the adequate record in the guarantee card.

9.1 Elements fastening
The condition of all fastening, performed in the course of the gate assembly, should be checked, and corrected if necessary.

9.2 Lubricating
The movable components of the gate are not recommended to be lubricated

as this may cause the accumulation of dirt, thereby contributing to increasing the resistance of the gate wing movement.

9.3 Lock drum insert
Do not lubricate!

9.4 Adjustment of overload force
In the course of inspection, the overload switch settings should be corrected in accordance with the controller manual enclosed. Following performing the corrections, the pressure of the wing cannot exceed 150 N.

10. Cleaning and aesthetics
Periodically, after wintertime, the gate guide should be cleaned from dirt accumulating from outside.

10.1 External surface of the gate painted with powder paints
The gate should be protected from aggressive substances, such as acids, lye, etc.

The principles of proper maintenance of the Products should be adhered to. The components that are powder-painted should be cleaned at least once per year, and appropriately more frequently if there is more dirt in the gate environment.

While cleaning, the following principles should be adhered to, notably:
- only clean water, with slight amount of neutral or slight alkali cleaning agent applied on soft, non-scratching cloth, should be used for cleaning purposes;
- the painted surfaces should be cold in the course of cleaning (maximum temperature should not exceed 25 degrees Centigrade);
- the cleaning agents can be used only in cold state (maximum temperature should not exceed 25 degrees Centigrade);
- no heavily abrasive acidic agents or alkali agents, aggressive to steel substratum, are allowed to be used;
- no abrasive and cleaning agents that may produce the losses of material or paint or scratches are allowed to be used;
- no organic solvents that contain esters, ketones, alcohol, glycol ether, aroma agents or chlorinated hydrocarbon materials, etc., are allowed to be used;
- no cleaning agents with unknown chemical content are allowed to be used;
- fatty, oily, or carbon black stains may be removed by means of non-aromatic hydrocarbons;
- residues of adhesives, silicon rubbers or self-adhesive tapes, etc., may be removed by means of non-aromatic hydrocarbons.

The maximum time for cleaning agents operation may not exceed one hour. Should any further cleaning be necessary, the cleaning may be repeated not earlier than after 24 hours.

Adhesives, mortars, stopping mixes, putties, adhesive and cover provision tapes may contain aggressive substances, therefore the impact of these agents on the paint coatings and substratum must be checked prior to their application.

10.2 External surface of the galvanized gates
The principles anticipated for the powder-painted gates should be followed.

IMPORTANT: Do not lubricate any components of the angle bar.

11. GATE ADJUSTMENTS
The movement parameters of the gate, as well as the remote controller programming, should be performed in accordance with the remote controller manual enclosed.

Following performing the corrections, the pressure of the wing cannot exceed 150 N.

TECHNICAL DATA		
Power supply		24 [V] DC
Power consumption		4 [A]
Power		70 [W]
Driving moment		5 [N/m]
Toothed wheel	Number of teeth	16
	Module	3
Gate movement speed		5,5 [m/min]
Weight of drive		4,5 [kg]
Maximum weight of gate wing		180 [kg]
Operating temperature		-25 deg.Celsius/+50 deg. Celsius
Efficiency		40%

Specifications are subject to change.

The documentation is the property of FPHU WIŚNIOWSKI. Any unauthorized copying, imaging, and use in full or in part is not allowed without the written consent of the owner.

1. WICHTIGE INFORMATIONEN

Das Tor darf ausschließlich von einem FACHMANN montiert und eingestellt werden.

Vor Beginn der Montagearbeiten soll man die Anweisung gründlich lesen.

Lesen Sie bitte die vorliegende Anweisung sorgfältig und befolgen Sie die hier enthaltenen Empfehlungen. Die Anweisung beinhaltet alle unentbehrlichen Informationen, die eine sichere Montage, Benutzung und richtige Wartung des Zauntores garantieren.

Bewahren Sie bitte die vorliegende Anweisung mit aller Sorgfalt.

2. BESTIMMUNG

Das Tor ist zum Einfahrtabschließen von Grundbesitzen, Erholungsgebieten, Wohnsiedlungen, öffentlichen Anstalten, historischen und kirchlichen Gebäuden, Botschaften, Regierungsgebäuden, Staatsanstalten und ähnlichen bestimmt.

3. EINSATZBEDINGUNGEN UND SICHERHEIT

ACHTUNG:
Während der Montage sollen die Sicherheitsvorschriften über die Montage-, Schlosser-, mit Elektrowerkzeugen geführten Arbeiten, abhängig von der eingesetzten Montagetechnologie eingehalten werden.

JEGLICHE ELEKTROARBEITEN DÜRFEN AUSSCHLIEßLICH VON EINEM BERECHTIGTEN INSTALLATEUR DURCHGEFÜHRT WERDEN.

DIE ELEKTRISCHE INSTALLATION SOLL GEMÄß DEN IM GEGEBENEN LAND VERBINDLICHEN VORSCHRIFTEN AUSGEFÜHRT WERDEN.

Auf dem Bewegungsweg des Flügels dürfen sich keine Hindernisse befinden. Man soll sich vergewissern, dass während der Flügelbewegung keine Personen, und insbesondere Kinder, oder Gegenstände im Weg stehen. **ACHTUNG! Unfallsgefahr.**

Das Tor darf mit Hilfe eines Steuergerätes nur dann geöffnet oder geschlossen werden, wenn es sich in der Sichtweite des Bedieners befindet.
ACHTUNG! Unfallsgefahr.

Die Tore mit den Spalten zwischen den Verfüllungselementen <20% sollen bei der Windgeschwindigkeit über 15 m/s nicht benutzt werden.

Tore ohne Füllelemente
Die von dem Kunden montierten Füllelemente dürfen an den Torflügel nur ANGESCHRAUBT werden. Die Füllelemente dürfen an den Flügel in keinem Fall angeschweißt werden.

Max. Masse der angeschraubten Füllelemente beträgt 20 kg/lfdm der Einfahrtslichtweite.

Nachdem das verzinkte Tor montiert worden ist, kann es mit einer Deckfarbe laut den Empfehlungen des Farbenherstellers angestrichen werden. Das Zink ist keine Zierschicht, es schützt das Tor vor Rost.

Zusatzausrüstung
Es ist möglich, das automatische Tor mit Zusatzausrüstung zu versehen:
1. Zusätzliche Lampe, die bei dem Toröffnen eingeschaltet wird (ECO-Tore).
2. Infrarotsperre der Fotozelle.
3. Sicherungsleisten (Kanten).

4. VORBEREITUNGSARBEITEN

Die Vorbereitungsarbeiten umfassen die Vorbereitung von Fundamenten und Elektroinstallation.
- Die Richtung des Toröffnens wird stets in der Ansicht von der Grundbesitzseite angegeben. RECHTES Tor öffnet nach rechts.
- Das Fundament für das linke Tor soll gemäß der Zeichnung 0 – Ansicht von der Grundbesitzseite (Fundamentschrauben werden vom Hersteller geliefert). Das Fundament für das rechte Tor soll als Spiegelbild ausgeführt werden.
- Die Fundamente müssen tiefer als die für die betroffene Gegend bestimmte Bodeneinfrierzone sein. Für das Gebiet von Polen laut PN-81/B-03200.
- Der Abstand der Fundamentschrauben muss dem Abstand der Bohrungen im Tor-Tragwinkel entsprechen und befindet sich in der Preisliste.
- Die Fundamentschrauben sollen im Beton senkrecht gesetzt werden.
- Die Versorgungsleitungen sollen zu der in der Zeichnung 0.1a gekennzeichneten Stelle verlegt werden. Die notwendige Montagereserve von ca. 1 lfdm soll frei gelassen werden.
- Unter dem Einfahrtsniveau sollen die Steuerleitungen YLY 2x0,5 mm^2 (für ein Paar der Fotozellen) verschüttet werden. Die notwendige Montagereserve von ca. 1 m oder ein PVC-Rohr mit der Möglichkeit, die Leitungen später zu ziehen, sollen frei gelassen werden.
- Wenn das Tor von der Versorgungsquelle (dem Transformator) bis 30 m lang entfernt ist, werden die Versorgungsleitung YLY 2 x 1,5 mm^2, bei größerer Entfernung YLY 2x2,5 mm^2, und die Steuerleitung YLY 2x0,5 mm^2 gebraucht.

5. MONTAGE

Die richtige Torfunktion ist in einem großen Masse von der fehlerfreien Montage abhängig.

Der Hersteller realisiert die Montage selbst, wenn er den zusätzlichen Auftrag von dem Kunden bekommt, oder er empfehlt die Vertrags-Montagefirmen.

Wenn der Benutzer das Tor selbst montiert, soll er die Vorschriften der vorliegenden Anweisung unter allen Umständen einhalten, sonst kann das Tor fehlerhaft funktionieren und vorzeitig abgenutzt werden. Es kann auch den Verlust der Garantieansprüche zur Folge haben.

Nach der Aufstellung und Kontrolle der Torfunktion per Hand sollen die Endschalter auf dem Torflügel eingestellt werden. Die Einstellung wird durch das Lösen der Schaftschraube im Schalter und Verstellen des Schalters nach links oder rechts so durchgeführt, dass das Spiel zwischen dem Flügel und dem Greifer (nach dem Torschließen) ca. 5 mm beträgt (Zeichnung 8.3a).

Es ist verboten, die zusätzlichen Befestigungselemente anzuwenden und die bestehenden umzuformen, ohne dass der Hersteller damit einverstanden ist.

Es ist verboten Transformator innen Torpfosten unterzubringen

TÄTIGKEITEN NACH DER TORMONTAGE

6. BEDIENUNG

Der Raum, in dem sich der Torflügel bewegt, darf nich verstellt werden.

Bei dem Schließen oder Öffnen des Torflügels soll man sich vergewissern, dass keine Personen, und insbesondere Kinder, oder Gegenstände im Weg stehen.

Das Tor kann als richtig montiert bezeichnet werden, wenn sich sein Flügel reibungslos bewegt und die Bedienung einfach ist.

Beim Versorgungsausfall gibt es die Möglichkeit, das Tor nach der Entriegelung der Einrichtung nach Zeichnung 9 manuell zu öffnen.

Bevor das Tor zum ersten Mal aufgemacht worden ist, soll es gemäß dem Kapitel 9 „Durchsicht und Wartung“ geprüft werden.

Öffnen und Schließen
Das automatische Tor wird mit dem Druckknopf auf dem Sender der Fernsteuerung auf- und zugemacht. Der Druckknopf soll ca. 1-2 Sekunden lang gedrückt gehalten werden.

7. FEHLERBESEITIGUNG

Sollte es keine Reaktion auf das Signal vom Sender geben, muss man prüfen:
- die Spannung im Versorgungsnetz,
- ob das Zahnrad mit der Zahnleiste verzahnt ist,
- die Sicherung auf der Anschlussplatte 6,3A oder 1A im Transformator,
- den Ladezustand der Batterien im Sender der Fernsteuerung,
- sollte der Torflügel den Widerstand leisten oder sollten andere Fehler auftauchen, muss man entsprechende Elemente prüfen, indem man laut den in den Punkten „Durchsicht und Wartung“ und „Reinigung und ästhetisches Aussehen“ enthaltenen Hinweisen vorgeht.

Falls es irgendwelche Zweifel gibt, soll man sich mit dem Monteur oder Vertragsservicenetz des Herstellers in Verbindung setzen.

8. ANSTRICH (ausgenommen gestrichene Tore)

Nachdem das Tor montiert worden ist, sollen die Verluste nach Bedarf mit der Rostschutz-Grundierfarbe vervollständigt werden.

Das verzinkte Tor darf mit zwei Deckfarben-Schichten, am besten auf Kunstharz-Basis, gestrichen werden. Die Empfehlungen des Farbenherstellers sollen eingehalten werden.

9. DURCHSICHT UND WARTUNG

Die Kontroll- und Wartungsarbeiten sollen mindestens je 6 Monate durchgeführt werden. Dabei sollen die vorliegenden Hinweise befolgt werden! Sonst gibt es die Gefahr, dass das Tor nicht richtig funktioniert.

Es wird empfohlen, die periodischen Durchsichten einmal im Jahr von den Vertragsservicemannschaften durchführen zu lassen. Diese Durchsicht soll mit einer Eintragung in der Garantiekarte bestätigt werden.

9.1 Befestigung der Elemente
Der Zustand von sämtlichen Befestigungen (die während der Tormontage vorgenommen worden sind) soll geprüft und bei Bedarf ausgebessert werden.

9.2 Schmierung
Es wird nicht empfohlen, die beweglichen Torelemente zu schmieren, weil es das Ankleben von Schmutz und die Erhöhung der Widerstände bei der Flügelbewegung zur Folge hat.

9.3 Trommel-Steckeinsatz
Nicht ölen!

9.4 Einstellung der Überlastkraft
Während der Durchsicht soll der Überlastschalter gemäß der beigelegten Anweisung für die Steuereinheit korrigiert werden. Nach der Korrektur darf die Flügeldruckkraft 150N nicht überschreiten.

10. REINIGUNG UND ÄSTHETISCHES AUSSEHEN

Periodisch (nach der Wintersaison) soll die Torgleitschiene von den sich im Inneren ansammelnden Verunreinigungen sauber gemacht werden.

10.1 Außenfläche des mit Pulverfarben gestrichenen Tores
Das Tor soll vor der Einwirkung der ätzenden Mittel, wie: Laugen, Säuren usw. geschützt werden.

Es soll die richtige Wartungsweise der ERZEUGNISSE befolgt werden. Die pulvergestrichenen Elemente sollen mindestens einmal im Jahr gereinigt werden - wenn die Umwelt stark verunreinigt ist, dann häufiger.

Bei der Reinigung sollen folgende Grundsätze eingehalten werden:

- Beim Reinigen sollen sauberes Wasser mit kleinen Anteilen von neutralen oder schwach alkalischen Waschmitteln und weiche, nicht kratzende Lappen verwendet werden.
- Die gestrichenen Oberflächen müssen während der Reinigung kalt sein – max. Temperatur 25°C.
- Es dürfen nur kalte Reinigungsmittel genutzt werden – max. Temperatur 25°C.
- Es dürfen keine sauren oder stark alkalischen, Schmirgel- und Reinigungsmittel verwendet werden, die den Stahluntergrund angreifen könnten.
- Es dürfen keine Schmirgel- und Reinigungsmittel eingesetzt werden, die Farbverluste und Risse verursachen.
- Es dürfen keine organischen Lösungsmittel verwendet werden, die Ester, Ketone, Alkohole, Aromastoffe, Glycolether oder chlorierte Kohlenwasserstoffe usw. enthalten.
- Es dürfen keine Reinigungsmittel mit unbekannter chemischer Zusammensetzung benutzt werden.
- Die fettigen Öl- oder Rußsubstanzen dürfen mit Hilfe von aromafreien Benzinkohlenwasserstoffen entfernt werden.
- Die Reste von Klebern, Silikonkautschuk oder Selbstklebebändern usw. dürfen mit Hilfe der aromafreien Benzinkohlenwasserstoffe entfernt werden.

Die maximale Einwirkungsdauer des Reinigungsmittels darf 1 Stunde nicht überschreiten. Bei bedarf kann die Reinigung nach mindestens 24 Stunden wiederholt werden.

Die Kleber, Mörtel, Spachtelmassen, Kitte, Verkleidungs- und Klebebänder können aggressive Substanzen enthalten. Vor dem Gebrauch muss deren Einwirkung auf die Anstriche und den Untergrund geprüft werden.

10.2 Außenfläche der verzinkten Tore
Es sollen die für die pulvergestrichenen Tore geltenden Grundsätze eingehalten werden.

ACHTUNG: Keine Winkelelemente dürfen geschmiert werden

11. EINSTELLUNG DES TORES

Die Einstellung der Bewegungsparameter des Tores und Programmierung der Steuereinheit sollen laut der beiliegenden Anweisung der Steuereinheit vorgenommen werden.

Nach der Korrektur darf die Flügeldruckkraft 150N nicht überschreiten.

TECHNISCHE DATEN		
Versorgung		24 [V] DC
Stromentnahme		4 [A]
Leistung		70 [W]
Antriebsmoment		5 [N/m]
Zahnrad	Zahnmenge	16
	Modul	3
Geschwindigkeit der Torverschiebung		5,5 [m/min]
Gewicht des Antriebs		4,5 [kg]
Max. Masse des Torflügels		180 [kg]
Betriebstemperatur		-25° bis +50°
Wirkungsgrad		40%

Die Firma behält sich das Rech vor, die Konstruktionsänderungen, die aus dem technischen Fortschritt resultieren und die Produktfunktionalität nicht beeinflussen, ohne Benachrichtigung einzuführen.

1. INFORMATIONS IMPORTANTES

Le montage et la régulation de la porte peut être effectué uniquement par une personne COMPÉTENTE.

Avant d'effectuer des travaux de montage il faut prendre connaissance de lire attentivement cette notice toute entière.

Veuillez lire avec attention cette notice et veuillez suivre les recommandations y compris. Elle comprend des informations nécessaires qui garanties le montage et l'exploitation sûrs et aussi l'entretien propre de la porte de clôture.

Prière de garder cette notice avec soin.

2. DESTINATION

La porte est destinée à fermer des entrées des propriétés, des terrains de récréation, des quartiers des maisons, des institutions de service publique, des monuments historiques et sacrés, des ambassades, des édifices gouvernementaux, des bureaux d'état et d'autres d'un caractère similaire.

3. CONDITIONS D'UTILISATION ET LA SÉCURITÉ

ATTENTION:
Pendant le montage il faut respecter les règlements de Sécurité de Travail qui concernent des travaux: de montage, de serrurerie, effectués avec des outils électriques, en dépendance de la technologie de montage appliquée.

TOUS LES TRAVAUX ÉLECTRIQUES PEUVENT ÊTRE EFFECTUÉS UNIQUEMENT PAR UN INSTALLATEUR AUTORISÉ.

L'INSTALLATION ÉLECTRIQUE DOIT ÊTRE EFFECTUÉE SELON LES NORMES EN VIGUEUR DANS LE PAYS CONCERNÉ.

Sur le chemin de mouvement de vantail ne peuvent pas se trouver aucuns obstacles.
Il faut s'assurer que pendant le mouvement de vantail, sur son chemin ne se trouvent pas des personnes et en particulier des enfants ou aussi des objets.
ATTENTION! Danger d'accident.

L'ouverture et la fermeture de la porte à l'aide d'un dispositif de commande peuvent être effectuées uniquement si la porte et à la portée de vision de l'opérateur.
ATTENTION! Danger d'accident.

On ne peut pas utiliser des portes dont l'ajour est < 20% entre le remplissage si la vitesse du vent dépasse 15 m/s.

Portes sans le remplissage.
Le remplissage monté par le client peut être uniquement VISSÉ au vantail de la porte. Il est interdit de souder des éléments de remplissage au vantail.

Le poids maximal du remplissage vissé est de 20 kg/ml d'ouverture d'entrée.

Après le montage, la porte zinguée peut être repeinte avec de la peinture de surface en appliquant les instructions du fabricant de la peinture.
Le zinc sur la porte n'est pas un revêtement de décoration mais il est la protection d'anticorrosion.

L'équipement auxiliaire
La porte automatique possède la possibilité de montage de l'équipement auxiliaire:
1. Le feu supplémentaire qui se met en marche au moment d'ouverture de la porte (les portes EKO).
2. Les barrières de l'infrarouge du photo cellule.
3. La barre (un bord) de sécurité.

4. TRAVAUX DE PRÉPARATION

Des travaux de préparation comprennent la préparation: des fondations et de l'installation électrique.
- On définie le sens d'ouverture de la porte toujours pour la vue de coté de propriété. La porte DROITE est celle qui s'ouvre à droite.
- La fondation pour la porte gauche il faut effectuer selon la figure 0 - la vue de coté de propriété (des boulons de fondations sont livrés par le fabricant). Pour la porte droite la foundation effectuer dans la réflexion du miroir.
- Les profondeurs de fondations doivent être supérieures à la zone de givrage définie pour la région donnée. Pour la région de Pologne selon la norme PN-81/B-03200.
- L'écartement des boulons de fondation doit correspondre à l'écartement des trous de la cornière portante de la porte et se trouve dans la liste des prix.
- Pendant l'encastrement des boulons de fondation dans le béton il faut garder la verticale.
- Il faut arriver avec les fils d'alimentation jusqu'au lieu marqué sur la figure 0.1a et laisser un surplus de montage de longueur d'environ 1ml.
- Ensevelir les fils de commande YLY 2x0,5mm^2 (pour une paire de photo cellules) sous le niveau de l'entrée et laisser un surplus de montage d'environ 1ml ou un tube en PVC avec la possibilité d'y faire rentrer des fils ultérieurement.
- Pour la distance entre la source d'alimentation (le transformateur) et la porte qui ne dépasse pas 30m il est nécessaire le câble d'alimentation YLY 2x1,5mm^2 et pour la distance plus grande YLY 2x2,5mm^2 ainsi que le câble de commande YLY 2x0,5mm^2.

5. LE MONTAGE

Le fonctionnement correct de la porte dépend d'une façon considérable de son montage correct.

Le fabricant effectue le montage sur la commande supplémentaire du client ou recommande les entreprises de montage agrées.

Dans le cas de montage individuel par le client, il faut absolument respecter les conseils de cette notice pour éviter le fonctionnement incorrect de la porte, son usure prématurée et éventuellement la perte de garantie.

Après le montage et la vérification manuelle de fonctionnement de la porte il faut régler les contacts de fin de course sur le vantail de la porte. La régulation est effectuée par le desserrage du vis sur le limiteur de course et le déplacement du limiteur à gauche ou à droite de manière que le jeu entre le vantail et la benne (après la fermeture de la porte) soit environ de 5mm, la figure 8.3a.

Il est interdit d'utiliser des éléments de fixation supplémentaires et de modifier des elements existants sans l'accord du fabricant.

Il est interdit d'installer le transformateur d'alimentation à l'intérieur du poteau du portail

TRAVAUX APRÈS LE MONTAGE DE LA PORTE

6. LE SERVICE

Ne pas encombrer l'espace du mouvement de vantail de la porte!.

Pendant la fermeture ou l'ouverture de vantail de la porte il faut s'assurer, que sur son chemin ne se trouvent pas des personnes et en particulier des enfants ou aussi des objets.

La porte est montée correctement quand son vantail se déplace d'une manière harmonieuse et son emploie est facile.

Dans le cas de la coupure d'alimentation il y a la possibilité d'ouverture manuelle de la porte après le déblocage du dispositif selon la figure 9.

Avant la première ouverture de la porte il faut la vérifier selon le chapitre 9 "La revision et la maintenance".

L'ouverture et la fermeture
L'ouverture et la fermeture de la porte automatique est effectuée par l'appuis sur le bouton se trouvant sur l'émetteur de la télécommande. Le bouton doit être maintenu pendant environ 1 a 2 secondes.

7. LE DÉPANNAGE

Dans le cas de manque de réaction au signal de l'émetteur il faut vérifier:
- La tension dans le réseau d'alimentation,
- Si la roue dentée est dentée avec la crémaillère,
- Le fusible sur la plaque de connexion de 6,3A ou 1A dans le transformateur,
- L'état de la batterie d'accumulateurs dans l'émetteur de la télécommande,
- Si le vantail de la porte présente une résistance aux déplacements ou autres panes apparaissent, il faut vérifier des éléments correspondants, en procédant selon les instructions comprises au point "La révision et la maintenance" et “Le nettoyage et l'esthétique".

Dans le cas des doutes quelconques veuillez contacter le monteur ou le réseau du service agrégé du fabricant.

8. MISE EN PEINTURE (ne concerne pas des portes avec de la peinture).

Après le montage de la porte il faut compléter les manques de peinture, si nécessaire, avec de la peinture de fond anti-corrosion.

La porte zinguée peut être repeinte avec deux couches de la peinture de surface, le mieux à la base des résines artificielles, en appliquant les instructions du fabricant de la peinture.

9. La RÉVISION et la MAINTENANCE

Il faut effectuer des travaux de contrôle et de maintenance au moins tous les 6 mois en s'appliquant à ces instructions!
Dans le cas contraire il y a un danger, que la porte ne va pas fonctionner correctement.

Il est conseillé d'effectuer les révisions périodiques annuelles par le service agrégé. Cette révision doit être confirmée par l'inscription dans la carte de garantie.

9.1. La fixation des éléments
Il faut vérifier l'état de toutes les fixations (effectuées pendant le montage de la porte) et et dans le cas de nécessité les améliorer.

9.2. Le graissage
Il est déconseillé de graisser des éléments mobiles de la porte parce'que cela

facilite l'adhésion de la saleté et augmente la résistance aux mouvements de vantail de la porte.

9.3. La fourrure à tambour de la serrure.
Ne pas lubrifier!

9.4. La régulation de la force de surcharge.
Pendant la révision il faut procéder a la correction de l'interrupteur de surcharge selon la notice jointe du dispositif de la commande.
Après avoir fait la correction, la force de pression de vantail ne peut pas dépasser 150N.

10. Le NETTOYAGE et l'ESTHÉTIQUE

Périodiquement (après la saison d'hiver) il faut nettoyer la glissière de la porte des impuretés qui se déposent à l'intérieur.

10.1. La surface extérieure de la porte peinte avec de la peinture en poudre.
La porte doit être protégée contre l'action des agents caustiques tels que: des lessives, des acides etc.

Il faut respecter la maintenance correcte des PRODUITS. Des éléments peints avec de la peinture en poudre il faut nettoyer au moins une fois par année et dans le cas de l'environnement bien pollué plus souvent.

Pendant le nettoyage il faut respecter les principes suivants:

- Pour le lavage il faut utiliser de l'eau propre avec des petites additions des agents de lavage neutres ou faiblement alcalins en utilisant des torchons ou des chiffons doux.
- Pendant le nettoyage des surfaces peintes doivent être froides - la température maximale 25°C.
- Des agents de lavage doivent être froides - la température maximale 25°C.
- Il est interdit d'utiliser des agents de nettoyage ou de polissage acides ou fortement alcalins qui peuvent attaquer le fond en acier.
- Il est interdit d'utiliser des agents de nettoyage ou de polissage qui entraînent des pertes de peinture et des rayures.
- Il est interdit d'utiliser des solvants organiques comprenants des esters, des cétones, des alcools, des arômes, des éthers glycoliques ou des matériaux chlorés hydrocarburiques etc.
- Il est interdit d'utiliser des agents de nettoyage dont la composition chimique est inconnue.
- Le nettoyage des substances de graisse, de l'huile ou de noir de carbone peut être effectué à l'aide des hydrocarbures d'essence non aromatiques.
- Les restes des colles, des caoutchoucs silicones ou des scotchs etc. on peut nettoyer à l'aide des hydrocarbures d'essence non aromatiques.

Le temps d'action d'agent de nettoyage ne peut pas depasser 1 heure. Si nécessaire, le nettoyage peut être répété au moins 24 heures plus tard.

Des colles, des mortiers, des pâtes de masticage, des mastics, des rubans de revêtement et de collage peuvent comprendre des substances agressives et avant l'utilisation on doit verifier leurs influence sur les revêtements de peinture et sur le fond.

10.2. La surface extérieure des portes zinguées.
Il faut appliquer les principes prévus pour les portes peintes avec de la peinture en poudre.

ATTENTION: ne pas lubrifier aucun élément de la cornière.

11. La RÉGULATION de la PORTE

La régulation des paramètres de mouvement de la porte ainsi que la programmation du dispositif de la commande il faut effectuer selon la notice jointe du dispositif de la commande.

Après avoir fait la correction, la force de pression de vantail ne peut pas dépasser 150N.

DONNÉES TECHNIQUES		
Alimentation		24 [V] DC
Courant		4 [A]
Puissance		70 [W]
Couple		5 [N/m]
Roue dentée	Nombre de dents	16
	Module	3
Vitesse de déplacement de la porte		5,5 [m/min]
Poids de propulsion		4,5 [kg]
Poids maximal de vantail de la porte		180 [kg]
Température de travail		-25° à +50°
Rendement		40%

Le fabricant se réserve le droit aux modifications de construction issues du progrès technique, qui ne changent pas la fonctionnalité du produit, sans préavis.

Le propriétaire de cette documentation est FPHU WIŚNIOWSKI. Il est interdit, sans l'accord écrit du propriétaire, de copier, prendre pour un modèle ou prendre pour l'utilisation partielle ou totale.

1. ВАЖНАЯ ИНФОРМАЦИЯ
Монтаж и регулировку ворот может производить исключительно КОМПЕТЕНТНОЕ лицо.

Перед тем, как приступить к монтажным работам нужно полностью ознакомиться с инструкцией.

Будьте добры внимательно прочитать настоящую инструкцию и выполнять её указания. В ней заключается необходимая информация, гарантирующая безопасный монтаж и пользование, а также соответствующую консервацию ворот ограждения.

Прошу старательно хранить настоящую инструкцию.

2. НАЗНАЧЕНИЕ
Ворота предназначаются для закрытия въездов на территорию посессий, рекреации, жилых кварталов частных домов, общественных организаций, старинных и сакральных объектов, посольств, правительственных зданий, государственных и других подобного рода учреждений.

3. УСЛОВИЯ ПРИМЕНЕНИЯ И БЕЗОПАСНОСТЬ
ПРИМЕЧАНИЕ:
Во время монтажа нужно соблюдать правила безопасности и гигиены труда, касающиеся следующих работ: монтажных, слесарных, с применением электроинструментов, в зависимости от использованной технологии монтажа.

ВСЕ РАБОТЫ, СВЯЗАННЫЕ С ЭЛЕКТРИЧЕСТВОМ, МОЖЕТ ПРОИЗВОДИТЬ ИСКЛЮЧИТЕЛЬНО СПЕЦИАЛИСТ-МОНТАЖНИК.

ЭЛЕКТРОПРОВОДКА ДОЛЖНА БЫТЬ ВЫПОЛНЕНА СОГЛАСНО С ПРАВИЛАМИ, ДЕЙСТВУЮЩИМИ В ДАННОЙ СТРАНЕ.

На пути движения полотна ворот не должны находиться какие-либо помехи. Нужно убедиться, что в ходе движения полотна, на его пути не находятся люди, в особенности дети, или же предметы.
ВНИМАНИЕ! Возможность несчастного случая.

Открытие и закрытие ворот с помощью устройства управления может производиться только в том случае, если ворота находятся в поле зрения оператора.
ВНИМАНИЕ! Возможность несчастного случая.

Нельзя пользоваться воротами с просветом между заполнением <20%, если скорость ветра превышает 15м/с.

Ворота без заполнения.
Заполнение, инсталлированное клиентом, может быть только ПРИВИНЧЕНО к полотну ворот. Нельзя присваривать элементов заполнения к полотну.

Макс. масса привинченного заполнения составляет 20 кг/пог. м просвета въезда.

После завершения монтажа оцинкованные ворота можно окрасить покровной краской, выполняя указания производителя краски.
Цинк на воротах не является декоративным покрытием, только антикоррозионной защитой.

Дополнительное оснащение
У автоматических ворот есть возможность инсталляции дополнительного оснащения:
1. Дополнительного освещения, включающегося в момент открытия ворот (ворота ЕКО).
2. Инфракрасного барьера фотоэлемента.
3. Полосы (края) безопасности.

4. Подготовительные работы
Подготовительные работы охватывают подготовку: фундаментов и электропроводки.
- Направление открытия ворот представляется всегда в виде со стороны посессии. ПРАВЫЕ ворота это такие, которые открываются вправо.
- Фундамент для левых ворот выполнить согласно с рис. 0 вид со стороны посессии (фундаментные болты поставляет производитель). Для правых ворот фундамент выполнить в зеркальном отражении.
- Фундаменты должны обладать большей глубиной, чем зона промерзания, установленная для данной территории. Для территории Польши согласно с PN-81/B-03200.
- Расстановка фундаментных болтов должна отвечать расстановке отверстий в несущем угольнике ворот и находится в прейскуранте.
- Нужно сохранить вертикаль при осаждении фундаментных болтов в бетоне.
- Линии питания нужно довести до места, обозначенного на рис. 0.1а и оставить монтажный паз около 1 пог. м.
- Под уровнем въезда засыпать контролирующие провода YLY2x0,5 мм^2 (кодной паре фотоэлементов) и оставить монтажный паз около 1 м или трубу ПВХ с возможностью позднейшего втягивания проводов.
- При расстоянии ворот от источника питания (трансформатора) до 30 м нужен питательный провод YLY2x1,5 мм^2, а на большее расстояние YLY2x2,5 мм^2, а также контролирующий провод YLY2x0,5 мм^2.

5. МОНТАЖ
Правильная работа ворот в значительной степени зависит от их правильной монтировки.

Производитель производит монтаж по дополнительному заказу клиента или рекомендует авторизированные монтажные фирмы.

В случае самостоятельного монтажа, производимого пользователем, нужно беспрекословно соблюдать указания настоящей инструкции, чтобы избежать неправильного функционирования ворот, их преждевременного износа или возможной потери гарантии.

После установки и проверки действия ворот вручную, нужно отрегулировать конечные выключатели на полотне ворот. Регулировку осуществляем путём расслабления винта на выключателе и перестановки выключателя влево или вправо, таким образом, чтобы зазор между полотном и захватом (после закрытия ворот) составлял около 5 мм, рис. 8.3а.

Запрещается использовать дополнительные крепящие элементы и переделывать уже существующие без согласия производителя.

Запрещается устанавливать трансформатор питания внутри столбика ворот.

ОПЕРАЦИИ ПОСЛЕ УСТАНОВКИ ВОРОТ

6. ОБСЛУЖИВАНИЕ
Не оставлять пространства движению створа ворот!

Во время закрытия или открытия створа ворот нужно убедиться, что на его пути не находятся люди, в особенности дети, или же предметы.

Ворота установлены правильно, если их створ движется плавно и они легко обслуживаются.

В случае отсутствия питания, существует возможность открытия ворот вручную после отблокировки устройства по рис. 9.

Перед первым открытием ворот нужно их проверить согласно с главой 9 „Осмотр и консервация".

Открытие и закрытие
Открытие и закрытие автоматических ворот происходит путём нажима кнопки на передатчике дистанционного управления. Кнопку нужно придержать в этом положении в течение ок. 1÷2 секунды.

7. УСТРАНЕНИЕ НЕИСПРАВНОСТЕЙ
в случае отсутствия реакции на сигнал от передатчика, проверить:
- напряжение в питающей сети,
- зазублено ли зубчатое колесо с зубчатой рейкой,
- предохранители на соединительной пластине 6.3 А или 1А в трансформаторе,
- состояние батареи в передатчике дистанционного управления,
- если створ ворот оказывает сопротивление или появляются другие неисправности, нужно проверить соответствующие элементы, поступая согласно с указаниями, заключёнными в пункте „Осмотр и консервация" и „Очистка и эстетика".

В случае каких-либо сомнений нужно связаться с монтажником или сетью авторизированного сервиса производителя.

8. ОКРАСКА (не касается окрашенных ворот)
После завершения монтажа ворот нужно, в случае необходимости, пополнить убытки краски антикоррозионным грунтлаком.

Оцинкованные ворота можно окрасить двумя слоями покровной краски, лучше всего на базе синтетических смол, соблюдая при этом указания производителя краски.

9. ОСМОТР И КОНСЕРВАЦИЯ
Контрольные и консерваторские работы нужно проводить по крайней мере каждые 6 месяцев, выполняя при этом настоящие указания!
В противном случае существует опасность, что ворота не будут правильно действовать.

Рекомендуем проведение ежегодных периодических осмотров, выполняемых авторизированным сервисом. Этот осмотр должен подтверждаться записью в гарантийной карте.

9.1 Крепление элементов
Нужно проверить состояние всех креплений (производимых во время монтажа ворот) и в случае надобности поправить.

9.2 Смазка
Не рекомендуется смазка движимых элементов ворот, так как это вызывает прилипание грязи и увеличение сопротивления движения полотна.

9.3 Барабанная вставка замка
Не маслить!

9.4 Регулировка силы перегрузки
Во время осмотра нужно произвести корректировку выключателя перегрузки согласно прилагаемой инструкции командо-контроллера.
После корректировки сила нажима створа не должна превышать 150 Н.

10. ОЧИСТКА И ЭСТЕТИКА

Нужно периодически (после зимнего сезона) очищать направляющие ворот от загрязнений, скапливающихся внутри.

10.1 Внешняя поверхность ворот, окрашенных порошковыми красками
Ворота нужно оберегать от воздействия едких веществ, таких как: щёлоки, кислоты и т. п.

Нужно соблюдать правильную консервацию ИЗДЕЛИЙ. Элементы, окрашенные порошковой краской, нужно очищать по крайней мере один раз в год, а при сильно загрязнённой окружающей среде, чаще.

При очистке нужно соблюдать следующие правила:
- для мытья нужно пользоваться чистой водой с небольшим добавлением нейтральных или слабо щелочных моющих средств с использованием мягких, не царапающих поверхности тряпок;
- окрашенные поверхности во время очистки должны находиться в холодном состоянии макс. температура 25°C;
- средства чистоты должны использоваться только в холодном состоянии - макс. температура 25°C;
- нельзя применять никаких кислотных или сильно щелочных стирающих или чистящих средств, которые могут атаковать стальное основание;
- нельзя пользоваться никакими стирающими и чистящими средствами, вызывающими материальные убытки краски и наносящими царапины;
- нельзя пользоваться никакими органическими растворителями, которые заключают сложные эфиры, кетоны, спирты, ароматы, гликолевый эфир или хлорированные углеводородные материалы и т. п.;
- нельзя применять никакие средства чистоты с неизвестным химическим составом;
- удаление жирных, масляных пятен, пятен от сажи можно производить с помощью неароматических бензиновых углеводородов;
- остатки клея, силиконового каучука или самоприлипающих лент и т. п. могут удаляться с помощью неароматических бензиновых углеводородов.

Максимальное время воздействия средства чистоты не может превышать 1 часа. В случае надобности, чистку можно повторить по крайней мере через 24 часа.

Клеи, растворы, шпаклёвочные смеси, замазки, покрывающие и склеивающие ленты могут содержать агрессивные вещества и перед использованием нужно проверить их воздействие на окрасочное покрытие и на основание.

10.2 Внешняя поверхность оцинкованных ворот
Нужно пользоваться правилами, предусмотренными для ворот окрашенных порошковой краской.

ПРИМЕЧАНИЕ: не смазывать каких-либо элементов угольника.

11. РЕГУЛИРОВКА ВОРОТ

Регулировку движимых параметров ворот и программирования командо-контроллера нужно проводить согласно с прилагаемой инструкцией командо-контроллера.
После корректировки сила нажима полотна не должна превышать 150 Н.

ТЕХНИЧЕСКИЕ ДАННЫЕ		
Питание		24 [В] DC
Потребление тока		4 [А]
Мощность		70 [Вт]
Тяговый момент		5 [Н/м]
Зубчатое колесо	Количество зубьев	16
	Модуль	3
Скорость хода ворот		5,5 [м//мин]
Вес привода		4,5 [кг]
Макс. вес полотна ворот		180 [кг]
Рабочая температура		-25°÷ +25°
Отдача		40%

Фирма оставляет за собой право внесения конструкционных изменений, являющихся следствием технического прогресса, не изменяющих функциональность продукта, без уведомления.

Документация является собственностью FPHU WIŚNIOWSKI. Запрещается её копирование и частичное либо полное использование без письменного согласия владельца.

1. ВАЖЛИВІ ІНФОРМАЦІЇ
Мантаж та встановлення в'їздних воріт може провести лише СПЕЦІАЛІСТ.

Перед проведенням монтажних робіт слід уважно прочитати інструкцію.

Просимо уважно прочитати та застосуватись до цієї інструкції. Інструкція про проведення монтажних дій містить усі необхідні інформації щодо встановлення, експлуатації та консервації воріт.

Просимо зберегти цю інструкцію.

2. ПРИЗНАЧЕННЯ
Ворота можуть використовуватись як для в'їзду на приватну територію, так і на територію підприємства, призначені вони для відгородження садиб та котеджів, рекреаційних площадок, житлових будинків, державних суспільних установ, архітектурних та сакральних пам'яток, посольств, державних та урядових будинків і ін.

3. УМОВИ ЗАСТОСУВАННЯ ТА ПРАВИЛА БЕЗПЕКИ
УВАГА:
При виконанні монтажних робіт, особливо під час електрозварювальних, газополум'яних, плавочних та паяльних робіт, робіт з застосуванням електромашин та інструментів, слід застосовувати правила по охороні праці.

УСІ РОБОТИ З ЗАСТОСУВАННЯМ ЕЛЕКТРО- І ПНЕВМОМАШИН ТА УСТАТКУВАННЯ МОЖЕ ЗДІЙСНЮВАТИ ЛИШЕ ПРАЦІВНИК, ЯКИЙ МАЄ ДОЗВІЛ НА ЇХ ПРОВЕДЕННЯ.

ЕЛЕКТРИчНА УСТАНОВКА ЗДІЙСНЮЄТЬСЯ ЗГІДНО З ДІЮЧИМИ У ДАНІЙ КРАЇНІ ПРАВИЛАМИ.

Ворота передбачають наявність вільного місця для їх відкривання та розміщення у відкритому стані. На шляху руху каркасу воріт не повинні знаходитись жодні предмети. Слід перевірити, чи на шляху руху каркасу воріт немає дорослих людей, дітей або предметів.
Увага! Небезпека!

Для відкривання воріт можуть використовуватись автоматизовані приводи, які керуються дистанційно. У цьому випадку автоматичні ворота можна відкривати за допомогою дистанційного вимикача тільки тоді, якщо вони знаходяться у полі зору оператора.
Увага! Небезпека!

Якщо просвіт між зашивкою воріт > 20%, а швидкість вітру перевищує 15 м/сек - воріт не рекомендується відкривати.

Ворота без зашивки
Наша пропозиція передбачає варіант виготовлення каркасу воріт для зашивки їх замовником за бажанням. Таке рішення дає можливість достосувати вгляд воріт до вже існуючої огорожі та покращує естетичне сприйняття оточуючого середовища. Зашивка воріт замовником може проводитись лише шляхом ПРИКРУЧЕННЯ до каркасу воріт. Забороняється елементи матеріалу зашивки зварювати з каркасом.

Максимальна маса матеріалу зашивки - 20 кг/п.м. світла в'їзду.

Після встановлення ворота фарбуються атмосферостійкою фарбою, відповідно до рекомендацій виробника фарби. Завдяки якісним властивостям цієї фарби метал захищений від впливу різних атмосферних явищ і Ваші ворота зберігатимуть свою функціональність та естетичний вигляд тривалий час.
Цинк на воротах це не декораційним елемент, а антикорозійне забезпечення.

Додаткове обладнання
До автоматичних воріт можна замонтувати додаткове обладнання:
1. Додаткове освітлення, яке вмикається під час відкривання воріт (ворота ЕКО).
2. Фоторезистивні інфрачервоні детектори випромінювання.
3. Планки (кутки) безпеки.

4. ПРИГОТУВАННЯ МОНТАЖУ
Приготування монтажних робіт передбачає приготування фундаментів та електричної інсталяції.
- Напрям відкривання воріт завжди подається від сторони садиби. ПРАВІ ворота відкриваються в право.
- Фундамент під ліві ворота слід приготувати відповідно до рисунку 0 - вигляд від сторони садиби (фундаментні гвинти поставляє виробник). Фундамент під праві ворота виконується аналогічно як у дзеркальному зображенні.
- Глибина фундаментів повинна перевищувати задану глибину для даного об'єкту. У Польщі - згідно з нормами PN-81/B-03200.
- Розміщення фундаментних гвинтів повинно відповідати розміщенню отворів кутового профілю воріт і знаходяться у прейскуранті.
- Під час насадження фундаментних гвинтів у бетоні слід звернути увагу на дотримання вертикальної позиції воріт.
- Електропроводку слід дотягнути до точки на рис. 0.1а та залишити монтажний випуск біля 1 п.м.
- Перед в'їздом засипати проводку управління YLY2x0.5мм2 (до одного детектора випромінювання) та залишити монтажний випуск на 1 м або трубу ПВХ.
- Якщо відстань від воріт до джерела живлення (трансформатора) не більше 30 м - потрібно мати провід живлення YLY2x1.5мм^2, а якщо ця відстань більша - буде потрібно YLY2x2.5мм^2. Пригодиться також проводка управління YLY2x0.5мм^2.

5. ВСТАНОВЛЕННЯ
Правильна дія воріт залежить від якісного монтажу.

Вмробник сам встановлює ворота за дорученням клієнта або доручає це спеціалізованим монтажним фірмам.

Якщо клієнт здійснює монтаж самостійно, щоб загарантувати надійну експлуатацію воріт, не привести до поломки або втрати гарантії виробника - необхідно чітко притримуватись рекомендацій цієї інструкції.

Після встановлення та перевірки воріт вручну, необхідно правильно зафіксувати на каркасі воріт кінцеві вимикачі. Для цього необхідно ослабити шуруп вимикача та переставити його на ліву або на праву сторону так, щоб зазор між каркасом воріт та коліщатами (після закриття воріт) рівнявся 5 мм рисунок 8.3а.

Без погодження з виробником забороняється застосовувати додаткові елементи кріплення або переробляти старі.

Забороняється встановлювати трансформатор живлення в середині стовпчика воріт.

ПІСЛЯ ВСТАНОВЛЕННЯ ВОРІТ

6. ОБСЛУГОВУВАННЯ
Ворота передбачають наявність вільного місця для їх відкривання та розміщення у відкритому стані, тому не можна блокувати або заставляти шлях руху крила воріт.

На шляху руху крила воріт не повинні знаходитись жодні предмети. Слід перевірити, чи на шляху руху крила воріт немає дорослих людей, дітей або предметів.

Якщо крило воріт рухається плавно та вільно, а його обслуговування є простим ворота замонтовані якісно.

У аварійних ситуаціях, коли зникає струм, автоматичні ворота можна відкрити вручну, розблокувавши привід як на рис. 9.

Перед першим відкриттям воріт слід перевірити їх згідно розділу 9 інструкції «Огляд та консервація».

Відкривання та закривання воріт
Відкривання та закривання воріт здійснюється за допомогою електроприводу, який керується дистанційно або/та стаціонарним вимикачем. Кнопку вимикача притримують втиснутою протягом 1-2 секунд.

7. Аварійні ситуації
Якщо стаціонарний вимикач не реагує, слід перевірити:
- струм живлення
- чи зубчате коло зазублюється з зубчатою планкою
- запобіжник на з'єднувальній плитці 6,3А або 1А у трансформаторі
- батарейку у дистанційному електроприводі
- якщо сила тертя воріт не дозволяє на нормальну їх роботу, слід перевірити стан відповідних елементів, згідно розділу «Огляд та консервація» і «Очищення та естетика».

У випадку виникнення яких-небудь сумнівів, слід звернутись до монтера або до мережі авторизованого представника виробника.

8. ФАРБУВАННЯ (не відноситься до воріт вже пофарбованих).
Після встановлення, при необхідності ворота фарбують атмосферостійкою антикорозійною фарбою.

Оцинковані ворота двічі покривають атмосферостійкою фарбою на базі штучної живиці відповідно до рекомендацій виробника фарби. Завдяки якісним властивостям цієї фарби метал захищений від впливу різних атмосферних явищ і Ваші ворота зберігатимуть свою функціональність та естетичний вигляд тривалий час.

9. ОГЛЯД ТА КОНСЕРВАЦІЯ
Роботи по огляду та консервації слід проводити кожні 6 місяців, згідно із вказівками цієї інструкції.
У іншому випадку ворота не будуть працювати надійно.

Рекомендуємо проводити кожного року огляд із сторони авторизованого представника виробника. Результати такого огляду повинні бути внесені у гарантійний лист.

9.1. Кріплення елементів
Перевірити усі елементи кріплення (які були здійснені під час монтажу).

9.2. Змазування
Не слід змазувати рухомих елементів воріт може це привести до осідання бруду та підвищення сили тертя крил воріт.

9.3. Втулка замка
Не змазувати втулки замка.

9.4. Регулювання перевантаження
Під час огляду слід скоригувати дані виключателя перевантаження відповідно до інструкції. Після скоригування сила натиску крила не повинна перевищувати 150 N.

10. ДОГЛЯД ТА ЕСТЕТИКА
Після зимового періоду направляючі ворот слід почистити.

10.1. Зовнішня поверхня воріт, пофарбованих порошковим методом.
Ворота слід оберігати від шкідливої дії їдких речовин: кислоти, лугів та ін.
Слід притримуватись рекомендацій щодо правильного консервування ВИРОБІВ.
Елементи пофарбовані порошковим методом слід чистити раз у рік, а якщо забруднення великі то частіше.

Під час чищення:
- Миють ворота м'ягкими ганчірками чистою водою з невеликим додатком нейтрального або слабого алкалічного засобу.
- Температура помальованих поверхонь під час чищення не повинна перевищувати 25°C.
- Використовувати лише холодні миючі засоби до 25°C.
- Не можна використовувати агресивних миючих засобів, які можуть знищити стальну основу.
- Не можна використовувати таких засобів, які можуть подряпати або знищити поверхню.
- Не можна використовувати органічних розчинників, які містять естри, кетони, спирти, аромати, ефір гліколю або хлоровані вуглеводневі матеріали та ін.
- Заборонено використовувати засоби з незнайомим хімічним складом.
- Жирні, олійні плями та плями сажі слід змивати неароматизованими бензиновими вуглеводнями.
- Залишки клею, силіконового каучуку, самоклейкої плівки та ін. можуть змитись за допомогою неароматизованих бензинових вуглеводнів.

Максимальний час дії миючого засобу на поверхню не може перевищувати 1 години. При необхідности чищення повторюють після 24 годин.

Клеї, заправи, шпатлівки, замазки, клейкі плівки та ін. можуть складатись з агресивних компонентів, а тому перед їх використанням слід перевірити їх дію на малярних основах.

10.2. Зовнішня поверхня оцинкованих воріт
Слід віднестись до правил, передбачених для воріт, пофарбованих порошковим методом.

УВАГА: Не змазувати профільних елементів.

11. РЕГУЛЮВАННЯ ВОРІТ
Регулювання рухових параметрів воріт та дистанційного управління слід проводити згідно з інструкцією.

Після коректи сила натиску крила не може перевищувати 150 N.

ТЕХНІЧНІ ДАНІ		
Живлення		24 [V] DC
Струм		4 [A]
Сила		70 [W]
Приводний момент		5 [N/m]
Зубчате коло	Кількість зубців	16
	Модуль	3
Швидкість провадження воріт		5,5 [m/min]
Вага приводу		4,5 [kg]
Макс. маса крила воріт		180 [kg]
Температура роботи		-25° ÷ +50°
Справність		40%

Фірма має право без попередження проводити конструкційні зміни, які не впливають на функціональність продукту.

Документація є власністю FPHU WIŚNIOWSKI. Документи забороняється без згоди власника копіювати, помножувати, використосувати повністю та частково.

1. DŮLEŽITÉ INFORMÁCE
Montáž a regulaci vrat může provádět jen KOMPETENTNÍ osoba.

Před zahájením montážních prací se musíte seznámit z celým návodem.

Pozorně si přečtěte tento návod a musíte se řídit jeho pokyny. Návod obsahuje nutné informace, které zaručují bezpečnou montáž a užívaní a rovněž správnou údržbu plotových vrat.

Pečlivě si uchovejte tento návod.

2. URČENÍ
Vrata jsou určená na uzavření vjezdu na pozemky, rekreační areály, obytná sídliště, veřejné objekty, památkové a sakrální objekty, velvyslanectví, vládní budovy, státní úřady a další podobného charakteru.

3. PODMÍNKY PRO UŽÍVÁNÍ A BEZPEČNOST
POZOR:
V průběhu montáže se musí dodržet předpisy bezpečnosti práce týkající se montážních, zámečnických, prováděných elektronářadím prací v závislosti na použité montážní technologii.

VEŠKERÉ ELEKTRICKÉ PRÁCE MŮŽE PROVÁDĚT VÝHRADNĚ OPRÁVNĚNÝ INSTALATÉR.

ELEKTRICKÁ INSTALÁCE MUSÍ BÝT ZHOTOVENÁ PODLE PŘEDPISŮ PLATNÝCH V DANÉ ZEMÍ.

Na trase pohybu křídla se nesmí nacházet žádné překážky. Je třeba se přesvědčit, že během pohybu křídla se na jeho trase nenacházejí osoby, a hlavně dětí, nebo předměty.
POZOR! Nebezpečí nehody.

Otevírání a uzavírání vrat pomocí ovládacího zařízení se může provádět jen tehdy, když jsou vrata v dosahu zraku operatéra.
POZOR! Nebezpečí nehody.

Vrata se světlostí mezi výplní <20% se nesmí používat, když je rychlost větru větší než 15 m/s.

Vrata bez výplně.
Výplň montovaná zákazníkem se může jen PŘIŠROUBOVAT na křídlo vrat. Nesmí se svářet díly výplně s křídlem.

Max. hmotnost přišroubované výplně je 20 kg/bm světlosti vjezdu.

Pozinkovaná vrata se mohou po namontování natřít povrchovým nátěrem dle doporučení výrobce nátěru.
Zinek na vratech není pro ozdobu, je to antikorozní zabezpečení.

Doplňující vybavení
Automatické vrata mají možnost namontovat doplňující výbavu:
1. Doplňující světlo, které se zapne v chvíli otevírání vrat (vrata EKO).
2. Bariéry infračervených fotobuněk.
3. Bezpečnostní lišty (hrany).

4. PŘÍPRAVNÉ PRÁCE
Přípravné práce zahrnují přípravu: základů a elektrické instalace.
- Směr otevírání vrat se vždy uvádí jako pohled ze strany pozemku. PRAVÁ vrata se otevírají napravo.
- Základy pro levá vrata se musí zhotovit podle obr. 0 pohled ze strany pozemku (základové šrouby dodává výrobce). Pro pravá vrata se základy zhotoví zrcadlově.
- Základy musí mít hloubku větší než je zóna promrzání stanovená pro dané území. Pro území Polska podle polské normy PN-81/B-03200.
- Vzdálenost základových šroubů musí odpovídat vzdálenosti otvorů v nosném uhelníku vrat a nachází se v ceníku
- Musí se dodržet svislý směr při osazovaní základových šroubů v betonu.
- Napájecí vedení se musí přivést k místu označenému na obr. 0.1a a ponechat montážní výběžek cca 1bm.
- Pod úrovní vjezdu zasýpat ovládací vedení YLY 2x0.5 mm^2 (pro jeden pár fotobuněk) a ponechat montážní výběžek cca 1m nebo PVC trubku s možností pozdějšího vytažení vedení.
- Při vzdálenosti vrat od zdroje napájení (transformátoru) do 30 m je potřebný napájecí vodič YLY 2x1,5 mm^2, a při vyšší vzdálenosti YLY 2x2,5 mm^2 a ovládací vodič YLY 2x0,5 mm^2.

5. MONTÁŽ
Správná činnost vrat je značně závislá na jejich správném namontování.

Výrobce provádí montáž na dodatečnou objednávku zákazníka nebo doporučí autorizované montážní firmy.

V případě samostatné montáže uživatelem, se musí nutně dodržet pokyny tohoto návodu, aby se vyhnout nesprávné funkce vrat, předčasnému jejich opotřebení nebo případné ztrátě záruky.

Po nastavení a ručním ověření funkce vrat, se musí regulovat koncové vypínače na křídle vrat. Regulace se provede povolením šroubu na vypínači a přestavením vypínače doleva nebo doprava, tak aby vůle mezi křídlem a zachytávačem (po uzavření vrat) byla cca 5 mm obr. 8.3a.

Zakazuje se používat přídavné upevňovací prvky a upravovat stávající bez souhlasu výrobce.

Neinstalijte transformátor napájení do sloupku vrat

ÚKONY PO NAMONTOVÁNÍ VRAT

6. OBSLUHA
Nesmí se tarasovat prostor pohybu křídla vrat!

Během uzavírání nebo otevírání křídla vrat je třeba se přesvědčit, že se na jejich trase nenachází osoby, a hlavně dětí nebo předměty.

Vrata jsou správně namontovaná když se jejich křídlo plynule pohybuje a jejich obsluha je jednoduchá.

V případě výpadku napájení existuje možnost ručně otevřít vrata po deblokování zařízení podle obr. 9.

Před prvním otevřením vrat se musí tyto kontrolovat podle kapitoly 9 „Prohlídka a údržba".

Otevírání a zavírání
Otevírání a zavírání automatických vrat se realizuje stlačením tlačítka na vysílači dálkového ovládání. Tlačítko musíte tlačit cca 1÷2 sekundy.

7. ODSTRAŇOVANIE DEFEKTŮ
V případě, že není odezva na signál z vysílače se musí kontrolovat:
- napětí napájecí sítě,
- zda je ozubené kolo zazubené s ozubenou lištou,
- pojistku na spojovací desce 6,3A nebo 1A v transformátore,
- stav baterie vysílače dálkového ovládání,
- v případě, že křídlo vrat klade odpor nebo se objevují jiné defekty, se musí kontrolovat příslušné elementy, podle pokynů obsažených v bodě „Prohlídka a údržba" a „Čištění a estetika".

V případě jakýchkoliv pochybností žádáme se spojit s montérem nebo se síti autorizovaného servisu výrobce.

8. NATÍRÁNÍ (netýká se natřených vrat)
Po namontovaní vrat se musí v případě potřeby doplnit nátěry antikorozním základovým nátěrem.

Pozinkovaná vrata se mohou natřít dvěmi vrstvami povrchového nátěru nejlépe na bází umělých pryskyřic, podle pokynů výrobce nátěru.

9. PROHLÍDKA A ÚDRŽBA
Kontrolní a údržbářské práce se musí provádět aspoň každých 6 měsíců, řídíc se při tom těmito směrnicemi!
V opačném případě existuje ohrožení, že vrata nebudou správně fungovat.

Doporučujeme každý rok provádět periodické prohlídky autorizovaným servisem. Taková prohlídka musí být potvrzená zápisem do záruční listiny.

9.1. Upevnění prvků
Musí se ověřit stav všech upevnění (prováděných v průběhu montáže vrat) a v případe potřeby upravit.

9.2. Mazaní
Nedoporučuje se mazat pohyblivé prvky vrat, protože toto působí přilínání špíny a zvětšení odporů pohybu křídla.

9.3. Bubínková vložka zámku
Neolejovat!

9.4. Regulace sily přetížení.
V průběhu prohlídky se musí provést korekce vypínače přetížení podle přiloženého návodu řídícího členu. Po provedení korekce, přítlačná sila křídla nesmí být větší než 150N.

10. ČIŠTĚNÍ A ESTETIKA
Musí se periodicky (po zimní sezóně) čistit vodidlo vrat od nečistot, které se hromadí uvnitř.

10.1. Vnější povrch vrat natíraných práškovými nátěry.
Vrata se musí chránit před účinkem žíravých prostředků jako jsou: louhy, kyseliny apod.

Je třeba dodržet správnou údržbu VÝROBKŮ. Práškově natírané díly se musí čistit aspoň jeden raz za rok, a při silně znečistěném prostředí častěji.

Při čištění se musí dodržet tyto zásady:
- Na umývání používat čistou vodu s malým množstvím neutrálního nebo slabě alkalického umývacího prostředku a umývat měkkými hadry, které neškrabou.
- Natírané plochy musí být v průběhu čištění studené max. teplota 25°C.
- Čisticí prostředky se smí používat jen studené max. teplota 25°C.
- Nesmí se používat žádné kyselé nebo silně alkalické odírající a čisticí prostředky, které mohou napadat ocelový podklad.
- Nesmí se používat žádné odírající a čisticí prostředky, které působí škrábance a materiálové úbytky nátěru.
- Nesmí se používat žádné organické rozpouštědla, které obsahují estery, ketony, alkohole, aróma, glykolový éter nebo chlórované uhlovodíkové materiály a pod.
- Nesmí se používat žádné čisticí prostředky s neznámým chemickým složením.
- Odstraňovaní mastných, olejových nebo sazových prostředků se může provést benzínovými uhlovodíky bez vůně.
- Zbytky lepidel, silikónových kaučuků nebo samolepicích pásek apod. se mohou odstranit benzínovými uhlovodíky bez vůně.

Maximální doba působení čisticího prostředku nesmí přesáhnout 1 hodinu. V případě potřeby se čištění může zopakovat po uplynutí aspoň 24 hodin.

Lepidla, malty, špachtlové hmoty. tmely, krycí a lepicí pásky mohou obsahovat látky agresivní a před použitím se musí ověřit jejich účinek na nátěry a na podklad.

10.2. Vnější povrch pozinkovaných vrat.
Je třeba se podřídit zásadám předpokládaným pro vrata práškově natírané.

POZOR: Nemazat žádné díly uhelníku.

11. REGULACE VRAT
Regulaci pohybových parametrů vrat a programování ovládače se musí provést podle přiloženého návodu řídícího členu.

Po provedení korekce, přítlačná síla křídla nesmí být větší než 150N.

TECHNICKÉ ÚDAJE		
Napájení		24 [V] DC
Odběr proudu		4 [A]
Výkon		70 [W]
Hnací moment		5 [N/m]
Ozubené koleso	Počet zubů	16
	Modul	3
Rychlost posuvu vrat		5,5 [m/min]
Hmotnost pohonu		4,5 [kg]
Max hmotnost křídla vrat		180 [kg]
Pracovní teplota		-25° C ÷ +50° C
Účinnost		40%

Firma si vyhrazuje právo na provedení konstrukčních změn vyplývajících z technického pokroku, které nemění funkčnost výrobku, bez oznámení.

Táto dokumentace je majetkem FPHU WIŚNIOWSKI. Kopírování, rozmnožování a využívání částečně nebo celkově bez písemného souhlasu majitele je zakázané

1. DÔLEŽITÉ INFORMÁCIE
Montáž a reguláciu vrát môže vykonávať len KOMPETENTNÁ osoba.

Pred začatím montážných prác sa musíte zoznámiť z celým návodom.

Pozorne si prečitajte tento návod a musite sa riadiť jeho pokynmi. Návod obsahuje nutné informácie, ktoré zaručujú bezpečnú montáž a užívanie ako aj spravnú údržbu plotových vrát.

Starostlivo si uchovajte tento návod.

2. URČENIE
Vráta sú určené na uzatvorenie vjazdu na pozemky, rekreačné areály, obytné sidliska, verejné objekty, pamiatkové ako aj sakrálne objekty, veľvyslanectva, vladné budovy, štátne úrady a iné podobného charakteru.

3. PODMIENKY PRE POUŽÍVANIE A BEZPEČNOSŤ
POZOR:
V priebehu montáže treba dodržať predpisy bezpečnosti práce týkajúce sa montážnych, zámočníckych, vykonávaných elektronáradím prác v závislosti na použitej montážnej technológii.

VŠETKY ELEKTRICKÉ PRÁCE MÔŽE VYKONÁVAŤ LEN OPRÁVNENÝ INŠTALATÉR.

ELEKTRICKÁ INŠTALÁCIA MUSÍ BYŤ ZHOTOVENÁ PODĽA PREDPISOV PLATNÝCH V DANEJ ZEMÍ.

Na drahe pohybu krídla sa potom nemôžú nachádzať žiadné prekážky. Treba sa ubezpečiť, že počas pohybu krídla sa na jeho drahe nenachádzajú osoby, a hlavne detí, alebo predmety.
POZOR! Nebezpečenstvo nehody.

Otváranie a uzatváranie vrát pomocou ovládacieho zariadenia sa môže konať len vtedy, ak sú vráta v dosahu zraku operatéra.
POZOR! Nebezpečenstvo nehody.

Vráta so svetlosťou medzi výplňou <20% nie treba používať, ak rychlosť vetra je väčšia ako 15 m/s.

Vráta bez výplne.
Výplň montovaná zákazníkom sa môže len PRISKRUTKOVAŤ na krídlo vrát. Nie smie sa zvárať diely výplne s krídlom.

Max. hmotnosť priskrutkovanej výplne je 20 kg/bm svetlosti vjazdu.

Pozinkované vráta sa môžú po namontovani natrieť povrchovou farbou podľa odporúčaní výrobcu farby.
Zinok na vrátach nie je dekoračný, no je to antikorozné zabezpečenie.

Doplňujúce vybavenie
Automatické vráta majú možnosť namontovať doplňujúcu výbavu:
1. Doplňujúce svetlo, ktoré sa zapne vo chvíli otvárania vrát (vráta EKO).
2. Bariéry infračervených fotobuniek.
3. Bezpečnostné lišty (hrany).

4. PRÍPRAVNÉ PRÁCE
Prípravné práce zahrňajú prípravu: základov ako aj elektrickej inštalácie.
- Smer otvárania vrát sa vždy uvádza ako pohľad zo strany pozemku. PRAVÉ vráta sa otvárajú napravo.
- Základy pre ľavé vráta treba zhotoviť podľa obr. 0 pohľad zo strany pozemku (základové skrutky dodáva výrobca). Pre pravé vráta sa základy zhotovia zrkadlovo.
- Základy musia mať hlbku väčšiu ako zóna premŕzania stanovená pre dané územie. Pre územie Poľska podľa poľskej normy PN-81/B-03200.
- Vzdialenosť základových skrutiek musí odpovedať vzdialenosti otvorov v nosnom uholníku vrát a nachádza sa v cenníku
- Treba dodržať zvislý smer pri osadzovaniu základových skrutiek v betonu.
- Napájacie vedenie treba priviesť k miestu označenému na obr. 0.1a a ponechať montážny výstupok cca 1bm.
- Pod úrovňou vjazdu zasýpať ovládacie vedenie YLY 2x0.5 mm^2 (pre jeden pár fotobuniek) a ponechať montážny výstupok cca 1m alebo PVC rúrku s možnosťou neskoršieho vytiahnútia vedenia.
- Pri vzdialenosti vrát od zdroja napájania (transformátora) do 30 m je potrebný napájací vodič YLY 2x1,5 mm^2, a pri vyššiej vzdialenosti YLY 2x2,5 mm^2 ako aj ovládací vodič YLY 2x0,5 mm^2.

5. MONTÁŽ
Správna činnosť vrát je značne závislá na ich správnom namontovaní.

Výrobca vykonáva montáž na dodatočnú objednavku klienta alebo odporúča autorizované montážne firmy.

V prípade samostatnej montáži uživateľom, treba nutne dodržať pokyny tohto návodu, aby sa vyhnúť nesprávnej funkcie vrát, predčasného ich opotrebenia alebo prípadnej strate záruky.

Po nastavení a ručnom overení funkcie vrát, treba regulovať koncové vypínače na krídle vrát. Regulácia sa vykona povolením skrutky na vypínači a prestavením vypínača doľava alebo doprava, tak aby vôla medzi krídlom a zachytávačom (po uzatvorení vrát) bola cca 5 mm obr. 8.3a.

Zakazuje sa používať prídavné upevňovacie prvky a upravovať stavajúce bez súhlasu výrobcu.

Zabraňuje sa preťaženiu transformátora napojeného do vnútra stlpika brány

ÚKONY PO NAMONTOVANÍ VRÁT

6. OBSLUHA
Nie smie sa tarasovať priestor pohybu krídla vrát!

Počas zatvárania alebo otvárania krídla vrát sa treba ubezpečiť, že sa na ich drahe nie nachádzajú osoby, a hlavne detí alebo predmety.

Vráta sú správne namontované ak ich krídlo sa plynulo pohybuje a ich obsluha je jednoduchá.

V prípade výpadku napájania jestvuje možnosť ručne otvoriť vráta po deblokovaní zariadenia podľa obr. 9.

Pred prvým otvorením vrát treba ich kontrolovať podľa kapitoly 9 „Prehliadka a údržba".

Otváranie a zatváranie
Otváranie a zatváranie automatických vrát sa realizuje stlačením tlačidla na vysielači dialkového ovládania. Tlačidlo musíte tlačiť cez cca 1÷2 sekundy.

7. ODSTRAŇOVANIE DEFEKTOV
V prípade, že nie je odozva na signál z vysielača treba kontrolovať:
- napätie napájaciej siete,
- či je ozubené koleso zazubené s ozubenou lištou,
- poistku na spojovaciej doske 6,3A alebo 1A v transformátore,
- stav batérie vysielača dialkového ovládania,
- v prípade, že krídlo vrát kladie odpor alebo sa objavujú iné defekty, treba prekontrolovať príslušné elementy, podľa pokynov obsiahnutých v bode „Prehliadka a údržba" ako aj „Čistenie a estetika".

V prípade akýchkoľvek pochybnosti žiadame sa spojiť s montérom alebo so sieťou autorizovaného servisu výrobcu.

8. NATIERANIE
Po namontovaní vrát treba v prípade potreby doplniť nátery antikoroznou základovou farbou.

Pozinkované vráta možno natrieť dvema vrstvami povrchovej farby najlepšie na báze umelých živic, podľa pokynov výrobcu farby.

9. PREHLIADKA A ÚDRŽBA
Kontrolné a údržbarské prace treba vykonať aspoň každých 6 mesiacov, riadiac sa pri tom týmito smernicami!
V opačnom prípade existuje nebezpečenstvo, že vráta nebudú správne fungovať.

Odporúčame každý rok vykonávať periodické prehliadky autorizovaným servisom. Takáto prehliadka musí byť potvrdená zápisom do záručnej listiny.

9.1. Upevnenie prvkov
Treba prekontrolovať stav všetkých upevnení (vykonávaných v priebehu montáže vrát) a v prípade potreby upraviť.

9.2. Mazanie
Neodporúča sa mazať pohyblivé prvky vrát, keďže toto pôsobí prilnávanie špiny a zväčšenie odporov pohybu krídla.

9.3. Bubienková vložka zámka
Neolejovať!

9.4. Regulácia preťažovaciej sily.
V priebehu prehliadky treba vykonať korektúru preťažovacieho vypínača podľa priloženého návodu riadiacieho člena. Po vykonaniu korektúry, pritlačná sila krídla nie smie byť väčšia ako 150N.

10. ČISTENIE A ESTETIKA
Treba periodicky (po zimnej sezóne) čistiť vodidlo vrát od nečistôt, ktoré sa hromadia vnútri.

10.1. Vonkajší povrch vrát natieraných práškovými farbami.
Vráta treba chrániť pred účinkom žeriavých prostriedkov ako sú: lúhy, kyseliny a pod.

Treba dodržať správnu údržbu VÝROBKOV. Práškovo natierané diely treba čistiť aspoň jeden raz za rok, a pri silno znečistenom prostredí častejšie.

Pri čistení treba dodržať tieto zásady:
- Na umývanie používať čistú vodu s malým množstvom neutrálneho alebo slabo alkalického umývacieho prostriedka a umývať s mäkkými handrami, ktoré neškriabú.
- Natierané plochy musia byť v priebehu čistenia studené max teplota 25°C.
- Čistiacie prostriedky sa smie používať len studené max teplota 25°C.
- Nie smie sa používať žiadné kyslé alebo silno alkalické oderajúce a čistiacie prostriedky, ktoré môžú napádať ocelový podklad.
- Nie smie sa používať žiadné oderajúce a čistiacie prostriedky, ktoré pôsobia škrabance a materiálove úbytky farby.
- Nie smie sa používať žiadné organické rozpúšťadla, ktoré obsahujú estery, ketóny, alkohole, aróma, glykolový éter alebo chlórované uhľovodíkové materiály a pod.
- Nie smie sa používať žiadné čistiacie prostriedky s neznámym chemickým zložením.
- Odstraňovanie mastných, olejových alebo sadzových prostriedkov sa môže vykonať bezarómatovými benzínovými uhľovodíkmi.
- Zvyšky lepidiel, silikónových kaučukov alebo samolepiacích pásiek a pod. sa môžú odstraniť bezarómatovými benzínovými uhľovodíkmi.

Maximálny čas pôsobenia čistiacieho prostriedka nie smie presahnúť 1 hodinu. V prípade potreby sa čistenie môže zopakovať po uplynutí aspoň 24 hodin.

Lepidla, malty, špachtľové hmoty. tmely, pokryvacie a lepiacie pásky môžú obsahovať látky agresívne a pred použitím sa musí overiť ich účinok na natery a na podklad.

10.2. Vonkajší povrch pozinkovaných vrát.
Treba sa podriadiť zásadom predpokládaným pre vráta práškovo natierané.

POZOR: Nemazať žiadné diely uholníka.

11. REGULÁCIA VRÁT
Reguláciu pohybových parametrov vrát ako aj programovania ovládača treba vykonať podľa priloženého návodu riadiacieho člena.

Po vykonaniu korektúry, pritlačná sila krídla nie smie byť väčšia ako 150N.

TECHNICKÉ ÚDAJE		
Napájanie		24 [V] DC
Odber prúdu		4 [A]
Výkon		70 [W]
Hnací moment		5 [N/m]
Ozubené koleso	Počet zubov	16
	Modul	3
Rychlosť posuvu vrát		5,5 [m/min]
Hmotnosť pohonu		4,5 [kg]
Max hmotnosť krídla vrát		180 [kg]
Pracovná teplota		-25° C ÷ +50° C
Účinnosť		40%

Firma si vyhradzuje právo na vykonanie konštrukčných zmien vyplývajúcich z technického pokroku, ktoré nemenia funkčnosť výrobku, bez oznámenia.

Táto dokumentácia je majetkom FPHU WIŚNIOWSKI. Kopírovanie, rozmnožovanie a využívanie čiastočne alebo celkovo bez písomného súhlasu majiteľa je zakázané.

1. POMEMBNI PODATKI
Vrata lahko montira in regulira samo kompetentna oseba.

Predenj boste začeli montažo preberite ta navodila in jih upoštevajte. Navodila obsegajo nujne podatke, ki zagotavljajo varno montažo in uporabo ter primerno konzervacijo ograjnih vrat.

Prosimo skrbno hranite ta navodila.

2. NAMENITEV
Vrata so namenjena za zapiranje privoza parcel, rekreacijskih prostorov, v naselji s hišami, inštitucji javne uporabe, spomeniških in sakralnih objektov, veleposlaništv, vladnih objektov, državnih uradov, in drugih podobnih.

3. NAČIN UPORABE IN VARNOST
POZOR:
Med montažo je treba upoštevati predpise, ki se nanašajo na varnost in higeno dela, glede montažnega in klučavničarskega dela, dela s električnim orodjem, odvisno od izbrane tehnologije montaže.

VSA ELEKTRIČNA DELA LAHKO OPRAVI SAMO POOBLAŠČENI MONTER

ELEKTRIČNA NAPELJAVA MORA BITI NAREJENA V SKLADU S PREDPISI, KI VELJAJO V DOLOČENI DRŽAVI

Na površini premikanja vrat ne sme biti nobenih napot. Treba je paziti, da ne bi bilo med premikom vratnega krila v bližini ljudi, posebno pa otrok in predmetov.
Pozor: Možnost nesreče.

Vrata lahko odpirate in zapirate s krmilno napravo samo v primeru, kadar jih vidite.
Pozor: Možnost nesreče.

Vrat, ki imajo odprtino za svetlobo med polnilom < 20%, ni priporočljivo uporabljati, kadar veter piha s hitrostjo nad 15m/s.

Vrata brez polnila
Polnilo, ki ga montira klient, je lahko samo privito do vratnega krila. Ne smete variti elementov polnila do vratnega krila.

Maksimalna masa privitega polnila znaša 20 kg/mb svetle širine.

Po montaži lahko pocinkana vrata pobarvate upoštevajoč navodila proizvajalca barve.
Cink na vratih ni okrasna prevleka, ampak varovalo proti koroziji.

Dodatna oprema
Avtomatska vrata imajo možnost montiranja dodatne opreme.
1. Dodatne luči, ki se vklaplja, kadar odpirate vrata (vrata EKO).
2. Ovire infrardeče fotoelektrične celice.
3. Varnostne letve.

4. PREDMONTAŽNI POSTOPEK
Predmontažni postopek obsega pripravo: temelja ter električne napeljave.
- Smer, v katero se vrata odpirajo, to je smer, kadar gledate od strani parcele. Desna vrata so vrata, ki se odpirajo v desno smer.
- Temelje za leva vrata izdelajte skladno s skico 0 razgled od strani parcele (temeljne vijake dobavlja proizvajalec). Za desna vrata temelje izdelajte obratno.
- Temelje mora imeti globino večjo od pasu zmrzovanja za določeno območje. Za Poljsko skladno z določili PN-81/B-03200.
- Razdalja vijakov v temelju mora biti enaka razdalji odprtin v nosilnem kotomeru vrat in se nahaja v ceniku.
- Temeljni vijaki morajo biti navpično pritrjeni v betonu.
- Napajalne vode je treba inštalirati do prostora, ki je označen na skici 0.1a in pustiti montažni izpust približno 1 mb.
- Pod nivojem privoza je treba zasipati krmilne vode YLY 2 x 0,5 mm^2 (za en par fotoelektričnih celic) in pustiti montatni izpist priblitno 1m ali cev PCV, ki omogoča kasnejšo potegnitev vodov.
- V primeru, ko so vrata oddaljena od vira napajanja (transformatorja) do 30m - je potreben napajalni vod YLY 2 x 1,5 mm^2, v primeru večje oddaljenosti je potreben vod YLY 2 x 2,5 mm^2 ter krmilni vod YLY 2 x 0,5 mm^2.

5. MONTAŽA
Pravilno delovanje vrat je dovisno od pravilne montaže.
Proizvajalec montira vrata po dodatnem naročilu ali priporoča pooblaščene firme, ki se ukvarjajo z montažo.

V primeru lastne montaže je treba upoštevati navodila, drugače lahko vrata ne delujejo pravilno, se predčasno izrabijo ali izgubijo garancijo.

Po montaži in preveritvi delovanja vrat, je treba regulirati zadnje izklopnike, ki se nahajajo na vratnem krilu. Reguliramo na ta način, da malo odvijemo vijak na izklopniku in preusmerimo izklopnik levo ali desno, na ta način da bi odprtina, ki nastane med krilom a grabežem (po zaprtju vrat) znašala približno 5 mm, skica 8.3a.

Prepovedana je uporaba dodatnih pritrjevalnih elementov ter preoblikovanje obstajajočih, ne da bi dobili dovoljenje proizvajalca.

Prepovedano je montirati transformator znotraj stebra.

DEJANJA PO MONTAŽI VRAT

6. UPORABA
Ne zastavljajte površine premikanja vratnega krila!

Vrata so pravilno montirana, kadar se njegovo krilo tekoče premika ter je lahkotna uporaba.

Med opdpiranjem ali zapiranjem vratnega krila je treba paziti, da ne bi bilo med njegovim premikom v bližini ljudi, posebno pa otrok in predmetov.

V primeru zmanjkanja napajanja, lahko vrata odprete ročno, prej pa morate deblokirati naprave v skladu s skico 9.

Predenj boste vrata prvič odprli, jih morate preveriti skladno z poglavjem 9 „Pregled in konzervacija".

Odpiranje in zapiranje.
Odpiranje in zapiranje avtomatskih vrat poteka na ta način, da morate pritisniti gumb oddajnika daljinskega krmiljenja. Gumb morate držati približno 1-2 sekundi.

7. ODSTRANJEVANJE NAPAK
V primeru, če ni reakcije na signal iz oddajnika je treba preveriti:
- napetost v napajalnem omrežju,
- ali se zobato kolo dobro prijema z zobato letvo,
- varovalo na povezalni ploščici 6,3A ali 1A v transformatorju,
- stanje batrerij v oddajniku daljinskega krmiljenjia
- če vratno krilo se ne premika tekoče ali nastanejo kakršnekoli druge napake, je treba preveriti ustrezne elemente skladno s smernicami, ki se nahajajo v točki „Pregled in konzervacija" ter „Čiščenije in estetika".

Če boste imeli kašna vprašanja, prosimo za kontakt z monterjem ali pooblaščenim servisom prodajalca.

8. BARVANJE (ne nanaša se na pobarvana vrata)
Po montaži vrat, po potrebi lahko pobarvate upadke z barvo proti koroziji.

Pocinkana vrata lahko dvakrat pobarvate najboljše s barvo, ki vsebuje umetno smolo in skladno s priporočili proizvajalca barve.

9. PREGLED IN KONZERVACIJA
Kontrolo in konzervacijo vrat je treba opravljati najmnaj vsake 6 mesecev, pri čemer je treba upoštevati ta navodila.

Drugače obstaja možnost, da vrata ne bodo delovala pravilno.
En krat letno priporočamo poklicati za pregled pooblaščeni servis. Pregled je treba potrditi s vpisom v garancijski list.

9.1. Pritrjevanje elementov.
Treba je pregledati stanje vseh pritrdilnih elementov in po potrebi jih popraviti.

9.2. Mazanje
Ne priporočamo mazanja gibljivih elementov vrat, ker to povzroča prileganje umazanije in težave s premikom krila.

9.3. Bobenski vložek ključavnice
Ne oljite!

9.4. Regulacija sile preobtežitve
Med pregleom je treba korigirati preobtežilni izklopnik skladno z priloženimi navodili krmilja.
Po korigiranju sila pritiska vratnega krila ne sme biti večja kot 150 N.

10. ČIŠČENJE IN ESTETIKA
Občasno, posebej pa po zimi, je treba počistiti vratni tečaj iz umazanije, ki se je nabrala noter.

10.1. Zunanja površina vrat prašno lakiranih.
Vrata je treba zaščititi pred jedkovinami kot so: lug, kislina in podobno.

Treba je pravilno konzervirati IZDELKE. Elemente praškasto pobarvane je treba čistit vsaj en krat letno, če pa je okolje zelo onesnaženo pogosteje.

Med čiščenjem je treba upoštevati sledeča načela:
- Za čiščenje uporabljajte čisto vodo z dodatkom nevtralnega ali malo alkaličnega sredstva za pomivanje s mehko krpo.
- Pobarvane površine morajo biti medk čiščenjem hladne z maksimalno temperaturo 25°C.
- Sredstva za čiščenje tudi morajo biti hladna z maksimalno temperaturo 25°C.

- Ne smete uporabljati sredstev kislih ali močno alkaličnih, ki lahko uničijo jekleno površino.
- Ne smete uporabljati sredstev, ki otirajo in čistijo tako, da povzročajo materialne upadke barve in zareze.
- Ne smete uporabljati nobenih organskih raztopin, ki vsebujejo estre, ketone, alkohol, arome, glikol eter, klorirane ogljikovodikove materiale.
- Ne smete uporabljati nobenih sedstev za čiščenje, za katere ne veste, kaj vsebujejo.
- Ostanke mastnih in oljnih substancji lahko odstranite samo s sredstvi, ki vsebujejo bencinski ogljikovodik brez aromata.
- Ostanke lepil, silikonskega kavčuka ali selotepa in podobnih lahko odstranite s sredstvi, ki vsebujejo bencinski ogljikovodik brez aromata.

Maksimalni čas delovanja sredstva ne sme biti daljši kot 1 ura. Po potrebi lahko ponovno počistite vrata, ampak šele po 24 urah.

Lepila, malta, masa za glajenje, kit, lepilni trak lahko vsebujejo agresivne substance, zato pred uporabo morate preveriti, kako delujejo.

10.2 Zunanja površina pocinkanih vrat
Treba je upoštevati navodila glede vrat prašno lakiranih.

POZOR: Ne smete mazati nobenih elementov kotomera!

11. REGULACIJA VRAT

Regulacijo premikalnih parametrov vrat in programiranje krmilja lahko naredite skladno z priloženimi navodili krmilja.

Po korigiranju sila pritiska vratnega krila ne sme biti večja kot 150 N.

TEHNIČNI PODATKI		
Napajanje		24 [V] DC
Napajanje		4 [A]
Moč		70 [W]
Pogonski moment		5 [N/m]
Zobato kolo	Število zobov	16
	Modul	3
Hitrost premika vrat		5,5 [m/min]
Teža pogona		4,5 [kg]
Maksimalna teža vratnega krila		180 [kg]
Temperatura dela		-25° C ÷ +50° C
Učinkovitost		40%

Firma si pridržuje pravice za vpeljavo konstrukcijskih sprememb, ki izhajajo iz tehničnega napredka, ampak, ki ne spreminjajo funkcionalnosti izdelka, ne da bi obvestila.

Dokumentacija je last FPHU WIŚNIOWSKI, vsako nepooblaščeno kopiranje in razmnoževanje te dokumentacje ali njenega dela je prepovedano.

1. SVARĪGAS INFORMĀCIJAS
Montāžu un vārtu regulēšanu var veidot tikai KOMPETENTA persona.

Pirms montāžas darbiem jālasa visu šo instrukciju.

Lūdzam ļoti gādīgi lasīt šo instrukciju un izpildīt visus to noteikumus. Instrukcija satur nepieciešamas informācijas, kuras garantē drošo montāžu un lietošanu, kā arī pareizo žoga vārtu konservāciju.

Lūdzam akurāti glabāt šo instrukciju.

2. LIETOJUMS
Vārti ir paredzēti lai aizvērt ceļu uz privātu teritoriju, atpūtas teritoriju, apbūvēto teritoriju, publisko institūciju teritoriju, vēsturisko un sakrālo objektu teritoriju, sūtniecību, valdība ēkas, valsts institūciju un citu teritoriju.

3. LIETOŠANA UN LIETOŠANAS DROŠĪBA
Montāžas laikā jāpaklausa darba drošības noteikumus par montāža un atslēdznieka darbiem, kā arī par darbiem ar elektroierīcēm, saskaņā ar lietoto montāžas tehnoloģiju.

VISI ELEKTRĪBAS DARBI JĀVEIDO TIKAI KOMPETENTS ELEKTROTEHNIĶIS.

ELEKTRĪBAS INSTALĀCIJA JĀBŪT VEIDOTA SASKAŅĀ AR VALSTS NOTEIKUMIEM.

Vārtu spārna ceļā nevar būt nekādi traucēkļi. Jāpārliecinās par to, ka vārtu atvēršanas vai slēgšanas laikā vārtu spārna ceļā nebūtu cilvēku, galvenokārt bērnu, vai priekšmetu.
UZMANĪBU! Nejaušības kaitīgums.

Vārti var būt atvērti un slēgti ar kontrolēšanas mehānismu tikai tad, kad operators var redzēt vārtus.
UZMANĪBU! Nejaušības kaitīgums.

Vārti, kuriem spraugas piltuvē ir mazāka nekā 20%, nevar būt lietoti, kad vēja spēks ir lielāks nekā 15 m/s.

Vārti bez piltuvēm.
Piltuve, kuru montē klients, var būt tikai PIESKRŪVĒTĀ pie vārtiem. Nedrīkst metināt piltuves elementu ar vārtiem.

Maksimāls piltuves svars nevar pārkāpt 20 kg uz katru vārtu metru.

Pēc montēšanu cinkoto vārtu var krāsot ar virsmas krāsām, saskaņā ar krāsvielu ražotāja instrukcijām.
Cinks vārtos ir par virsmu pret koroziju, tas nav dekoratīva virsma.

Papildu apgādāšana
Automātiski vārti var būt apgādāti ar sekojošo apgādāšanu:
1. Papildu apgaismojums, kurš ieslēdzas vārtu atvēršanas laikā (EKO vārti).
2. Infrasarkanu fotoelementu barjeras.
3. Drošības līstītes (malas).

4. SAGATAVOŠANAS DARBI
Sagatavošanas darbi iekļauj fundamentu un elektrības instalāciju sagatavošanu.
- Vārtu atvēršanas virziens vienmēr ir rādīts no teritorijas puses. LABI vārti ir tie vārti, kuru var atvērt uz labu pusi.
- Fundamentu kreisiem vārtiem veidot kā ir rādīti ilustrācijā 0. - skats no teritorijas puses (fundamentu skrūves nogādā ražotājs). Fundamentus labiem vārtiem veidot atspoguļojumā.
- Fundamentu dziļums jābūt lielāks nekā iesaldēšanas zona, noteikta teritorijai. Polijā saskaņā ar PN-81/B-03200 normu.
- Fundamentu skrūves attālums jāatbild caurumu attālumu vārtu leņķim un ir rādīts cenrādī.
- Jābūt uzmanīgi, lai vārtu skrūves betonā būtu vertikāli.
- Elektrības vadus jāved pie vietu, atzīmēto ilustrācijā 0.1a un atstāt ap 1 m montēšanai.
- Zem ceļu apsegt YLY 2 x 0.5 mm^2 kontrolēšanas vadus (vienai infrasarkanu fotoelementu barjerai) un atstāt ap 1 m montēšanai vai apsegt PVC cauruli ar iespēju ar iespēju pārvest vadu.
- Gadījumā, kad vārti ir attālumā no elektroapgādes līdz 30 m, jālieto elektrības vadu YLY 2 x 1,5 mm^2, kad attālums ir lielākais YLY 2 x 2,5 mm^2 un kontrolēšanas vads YLY 2 x 0,5 mm^2.

5. MONTĀŽA
Pareiza vārtu darbība ir atkarīga no pareizas vārtu montāžas.

Ražotājs montē vārtus uz papildu klienta prasību vai rekomendē autorizētas montāžas firmas.

Gadījumā, kad klients paši montē vārtus, viņam noteikti jāpaklausa šo instrukciju noteikumus, lai izvairīties no vārtu nepareizas darbības, pāragru vārtu izlietošanu vai garantijas zaudējumu.

Pēc vārtu noregulēšanu un rokas darbību kontrolēšanu jāregulē gala izslēgšanas ierīces vārtu spārnā. Regulēšana var būt veidota ar skrūves atskrūvēšanu ieslēgšanas ierīcē un ierīces pārvietošanu uz labu vai uz kreisu, lai atstarpe starp spārnu un ķeršanas elementu (pēc vārtu slēgšanu) būtu ap 5 mm (ilustrācija 8.3a).

Nedrīkst lietot papildu montēšanas elementu vai mainīt pastāvošo elementu bez ražotāja piekrišanu.

Aizliegts barošanas transformatoru iemontēt vārtu staba iekšienē

DARBĪBA PĒC VĀRTU MONTĒŠANU

6. APKALPOŠANA
Vārtu spārna kustības ceļā nevar būt nekādiem traucēklim!

Jāpārliecinās par to, ka vārtu atvēršanas vai slēgšanas laikā vārtu spārna ceļā nebūtu cilvēku, galvenokārt bērnu, vai priekšmetu.

Vārti ir pareizi montēti, kad spārns mierīgi kustošas un apkalpošana nav grūta.

Gadījumā, kad nav elektroapgādes, ir iespēja atvērt vārtu ar rokām pēc ierīces atbloķēšanu saskaņā ar ilustrāciju 9.

Pirms pirmās atvēršanas vārtu jāpārbauda saskaņā ar 9 nodaļu „Tehniska pārbaude un konservēšana".

Atvēršana un slēgšana
Automātisko vārtu atvēršana un slēgšana var būt veidota ar pogas piespiešanu tālvadības kontrolēšanas ierīcē. Pogu jāpiespiež ap 1-2 sekundēm.

7. TRŪKUMU NOŅEMŠANA
Gadījumā, kad vārti nereaģē uz tālvadības kontrolēšanas ierīces signālus, jākontrolē:
- elektroapgādes spriegumu,
- vai zobrats sazobēs ar zoblīsti,
- drošinātāju savienojuma plātnē 6,3A vai 1A transformatorā,
- baterijas tālvadības kontrolēšanas ierīcē,
- kad vārtu spārna mierīgi nekustos, vai ir citi trūkumi, jākontrolē atbilstošus elementus, saskaņā ar „Tehniska pārbaude un konservēšana" un „Tīrīšana un estētika" nodaļas noteikumiem.

Šaubas gadījumos jākontaktējas ar montāžas personu vai ar autorizēto ražotāja servisu.

8. KRĀSOŠANA (neattiecas uz krāsotiem vārtiem)
Pēc vārtu montēšanu, ja tas ir vajadzīgi, jāpapildina krāsvielas paspēles ar pret koroziju krāsu.

Nocinkoto vārtu var krāsot ar virsmas krāsas divām virsmām, vislabāk ar sveķu krasu, saskaņā ar krāsvielas ražotāja instrukciju.

9. TEHNISKA PĀRBAUDE UN KONSERVĒŠANA
Pārbaudes un konservēšanas darbi jābūt veidoti ap katriem 6 mēnešiem, saskaņā ar šiem noteikumiem!
Citā gadījumā ir iespēja, ka vārti varētu darboties nepareizi.

Rekomendējam veidot tehnisko pārbaudi katru gadu ar autorizēto servisu. Pārbaude jābūt apliecināta garantijas grāmatiņā.

9.1. Elementu uzstādīšana
Jākontrolē visas uzstādīšanas elementus (montētus montāžas laikā) un, ja tas ir vajadzīgi, to uzlabot.

9.2. Eļļošana
Kustības elementu eļļošana nav rekomendēta, jo pie elementiem pieķeras netīrumi un rezultātā vārtu apkalpojums ir grūtāks.

9.3. Slēdzenes ieliktnis
Neeļļot!

9.4. Pārslogošanas spēka regulēšana
Pārbaudes laikā jāveido pārslogošanas slēdžu regulēšanu saskaņā ar slēdža instrukciju.
Pēc regulēšanu spārna presēšanas spēks nevar būt lielāks nekā 150 N.

10. TĪRĪŠANA UN ESTĒTIKA

Periodiski (pēc ziemas sezona) jātīra vārtu rotoru no netīrumiem, kuri savāc iekšā.

10.1. Ārpuses vārtu virsma, krāsota ar pulveru krāsām.
Vārtu jāsargā pret kodīgām vielām, piemērām: sārms, skābe utt.

Jāpaklausa PRODUKTA pareizas konservēšanas noteikumus. Elementi, krāsoti ar pulveru krāsām, jābūt tīrīti vismaz vienu reizi gadā, un kad apkārtne ir ļoti piesārņota biežāk.

Tīrīšanas laikā jāpakļauj sekojošus noteikumus:
- Tīrīšanai jālieto tikai tīro ūdeni ar neitrāla vai mazliet alkaliska mazgāšanas līdzekļa nelielu daudzumu, un maigu drānu.
- Krāsotas virsmas tīrīšanas laikā jābūt vēsi maksimāla temperatūra 25°C.
- Tīrīšanas līdzekli tīrīšanas laikā jābūt vēsi maksimāla temperatūra 25°C.
- Nedrīkst lietot nekādu skābes tīrīšanas līdzekļu un stipri alkalisko tīrīšanas līdzekļu, jo tie var sapostīt tērauda virsmu.
- Nedrīkst lietot nekādu līdzekļu, kurš var veidot skrambas un krāsvielu paspēles.
- Nedrīkst lietot organisko šķīdinātāju, kur satur esterus, ketonus, alkoholu, aromātus, glikola ēteru vai hlorētus ogļhidrātu materiālus utt.
- Nedrīkst lietot tīrīšanas līdzekļu ar nepazīstamo sastāvu.
- Tauku, eļļas vai kvēpju substances noņemšana var būt veidota tikai ar benzīna bezaromātu ogļhidrātiem.
- Līmes, silīcija kaučuka vai līmlentes atlikumus utt. var noņemt ar benzīna bezaromātu ogļhidrātiem.

Maksimāls laiks, ar kuru tīrīšanas līdzeklis var ietekmēt uz vārtiem, nevar būt ilgāks nekā 1 stunda. Ja tas ir vajadzīgi, tīrīšanu var atkārtot pēc 24 stundām.

Līmes, javas, pildvielas, tepes, līmlentes var saturēt agresīvas substances un pirms lietošanu jābūt kontrolēta darbība uz krāsoto virsmu un uz gruntu.

10.2. Ārpuses cinkota vārtu virsma.
Jāpaklausa instrukciju paredzēto vārtiem krāsotiem ar pulveru krāsvielu.

UZMANĪBU: Nedrīkst eļļot nesēja leņķu elementus.

11. VĀRTU REGULĒŠANA

Vārtu kustības parametru regulēšana un kontroles ierīces programēšan a var būt veidota saskaņā ar pievienoto instrukciju.

Pēc regulēšanu spārna presēšanas spēks nevar būt lielāks nekā 150 N.

TEHNISKAS INFORMĀCIJAS		
Elektroapgāde		24 [V] DC
Elektrības patēriņš		4 [A]
Stiprums		70 [W]
Pārnesuma moments		5 [N/m]
Zobrats	Zobu skaits	16
	Modulis	3
Vārtu padeves ātrums		5,5 [m/min]
Motora svars		4,5 [kg]
Maksimāls vārtu spārna svars		180 [kg]
Darba temperatūra		-25° C ÷ +50° C
Efektivitāte		40%

Firma izvirza noteikumu veidot mainīšanas konstrukcijā, kuras seko no tehniska progresa, bet kuras nemaina produkta funkcionalitāti, bez paziņošanas.

Dokumentācija ir FPHU WIŚNIOWSKI īpašībā. Kopēšana vai cita dokumentāciju izlietošana bez rakstiskas piekrišanas ir aizliegta.

1. SVARBI INFORMACIJA
Vartų montavimą ir reguliavimą turi atlikti tik KOMPETENTINGAS asmuo.

Prieš pradedant montavimo darbus reikia susipažinti su visa instrukcija.

Prašome įdėmiai perskaityti šią instrukciją ir atsižvelgti į jos nurodymus. Joje yra pateikta būtina informacija garantuojanti saugų aptvaro vartų montavimą, jų naudojimą, o taip pat ir restauravimą.

Prašome išsaugoti šią instrukciją.

2. PASKIRTIS
Vartai yra skirti įvažiavimams į sodybas, rekreacines teritorijas, gyvenviečių namus, visuomenines įstaigas, kultūros paminklų ir sakralinius objektus, ambasadas, vyriausybės pastatus, valstybines įstaigas ir pan. pobūdžio pastatus, uždaryti.

3. NAUDOJIMO IR SAUGUMO SĄLYGOS
DĖMESIO:
Atliekant montavimo darbus reikia laikytis BHP reikalavimų dėl montavimo ir staliaus darbų, vykdomų elektriniais prietaisais priklausomai nuo naudojamos montavimo technologijos.

VISUS ELEKTROS DARBUS GALI ATLIKTI TIK TAM TEISĘ TURINTIS INSTALIUOTOJAS.

ELEKTROS INSTALIACIJA TURI BŪTI ATLIKTA LAIKANTIS ŠALYJE GALIOJANČIŲ TAISYKLIŲ.

Vartų (varčios) judesio kelyje neturėtų būti jokių kliūčių.
Prieš atidarant vartus (duris) reikėtų įsitikinti, ar jų judesio kelyje nėra žmonių, ypač vaikų, o taip pat ir daiktų.
Dėmesio! Nelaimingo atsitikimo rizika.

Vartus atidaryti ir uždaryti valdymo prietaiso pagalba galima tik tada, jei jie yra operatoriaus matymo lauke.
Dėmesio! Nelaimingo atsitikimo rizika.

Vartų su 20% tuščiu tarpu varčios užpildyme nereikėtų naudoti, jei vėjas viršija 15 m/s.

Vartai be užpildymo.
Užpildymas montuojamas kliento gali būti tiktai PRISUKTAS prie vartų varčios. Užpildymo elementų prie varčios prilituoti negalima.

Maksimali prisukto užpildymo masė yra 20 kg/mb įvažiavimo spindžio.

Sumontavus, cinkuotus vartus galima nudažyti lauko paviršiams skirtais dažais, laikantis dažų gamintojo nurodymų.
Cinko sluoksnis ant vartų paviršiaus atlieka antikorozinę, o ne dekoratyvinę funkciją.

Papildomi elementai
Automatiniams vartams galima sumontuoti papildomų elementų.
1. Papildomą šviesą įsijungiančią vartų atsidarymo momentu (vartai EKO).
2. Infraraudonųjų spindulių fotoelementų barjerus.
3. Saugumo profiliai (kraštinės)/

4. PARENGIAMIEJI DARBAI
Parengiamuosius darbus sudaro pamatų paruošimas ir elektros instaliacija.
- Vartų atsidarymo kryptis visada yra nurodoma žiūrint nuo pastato pusės. DEŠINĖS pusės vartai, tai tokie vartai, kurie atsidaro į dešinę.
- Kairės pusės vartų pamatus reikia atlikti pagal pieš. 0 žiūrint nuo pastato pusės (pagrindo veržles pristato gamintojas). Dešinės pusės vartams pamatai yra atliekami veidrodinio atspindžio principu.
- Pamatai turi turėti didesnį gylį nei užšalino zona, kuri yra nustatyta tam regionui. Lenkijos regione pagal PN-81/B-03200.
- Tarpas tarp pamatų įtvarų turi atitikti tarpui tarp angų esančių nešančiosios vartų dalies kampuose ir yra nurodytas kainininke.
- Montuoti įtvarus į betoną reikia vertikaliai.
- Įtampos laidus reikėtų atvesti iki vietos pažymėtos pieš. 0.1a ir palikti ilgesnius laido galus montavimui apie 1 mb.
- Laidus valdančius YLY fotoelementus 2 x 0.5 mm^2 (vienai fotoelementų porai), užberti po slenksčiu ir palikti ilgesnius laido galus montavimui apie 1 m arba įmontuoti vamzdį PCV su vėlesnio laidų įtraukimo galimybe.
- Vartus sumontavus nuo elektros energij[1] tiekiančio šaltinio (transformatoriaus) iki 30 m atstumu reikia įtampos laido - YLY 2x1,5 mm^2, jei atstumas didesnis - YLY 2x2,5 mm^2 ir valdymo laido - YLY 2x0,5 mm^2.

5. MONTAŽAS
Tinkamas vartų funkcionavimas didele dalimi priklauso nuo teisingo jų sumontavimo.

Pareikalavus klientui gamintojas atlieka montažą arba pasiūlo jį atstovaujančias montažo firmas.

Vartotojui montuojant savarankiškai, siekiant išvengti neteisingo vartų funkcionavimo, pirmalaikio jo susidėvėjimo ir galimo garantijos netekimo, reikėtų tiksliai laikytis šios instrukcijos nurodymų.

Vartus pastačius ir rankiniu būdu patikrinus jų funkcionavimą, reikia sureguliuoti kraštinius išjungėjus ant vartų varčios. Reguliavimą atliekame atlaisvindami veržlę ant išjungėjo ir perstatydami išjungėją į kairę ar į dešinę taip, kad tarpas tarp varčios ir lanksto (po vartų uždarymo) būtų apie 5 mm, pieš. 8.3a.

Draudžiama naudoti papildomus ir perdaryti esamus tvirtinančius elementus be gamintojo sutikimo.

Draudžiama statyti maitinimo transformatorių vartų stulpelio viduje.

VEIKSMAI PO VARTŲ SUMONTAVIMO

6. NAUDOJIMAS
Neužstatyti vartų varčios judesio erdvės!

Atidarant ar uždarant vartus reikėtų įsitikinti, ar jų judesio kelyje nėra žmonių, ypač vaikų, o taip pat ir daiktų.
Vartai yra sumontuoti teisingai tada, kai jie juda sklandžiai ir naudojimasis jais yra lengvas.

Elektros energijos dingimo atveju yra galimybė vartus atidaryti rankiniu būdu, po įtaiso išblokavimo pagal pieš. 9.

Prieç pirmą kartą atidarant vartus reikia juos patikrinti pagal 9 skyriaus „Patikrinimas ir restauravimas" nurodymus.

Atidarymas ir uždarymas
Automatinių vartų atidarymas ir uždarymas yra atliekamas paspaudžiant mygtuką tolimojo valdymo siųstuve ar rankiniu būdu. Mygtuką reikia laikyti įspaustą apie 1 ÷ 2 sekundes.

7. DEFEKTŲ PAŠALINIMAS
Jei vartai nereaguoja į valdymo pulto signalus, reikia patikrinti:
- įtampą elektros tinkluose
- ar dantratis yra sukibźs su dantyta kraštine.
- saugiklį 6,3A skydelyje ar 1A transformatoriuje
- baterij[1] nuotolinio valdymo pulte.
- Jei vartų varčia stringa arba atsiranda kiti defektai, reikia atikrinti atitinkamus elementus pagal nurodymus esančius punktuose „Patikrinimas ir restauracija" ir „Valymas ir estetika"

Iškilus papildomiems klausimams prašome kreiptis į montuotoją arba į autorizuotą gamintojo Serviso tinklą.

8. DAŽYMAS (neliečia dažytų varų)
Prireikus, po vartų sumontavimo atsiradusius nutrupėjimus galima papildyti gruntiniais antikoroziniais dažais.

Vartų konstrukciją galima nudažyti dviem sluoksniais išoriniam naudojimui skirtų paviršinių dažų, vadovaujantis dažų gamintojo nurodymais.

9. PATIKRINIMAS IR PRIEŽIŪRA
Patikrinimo ir priežiūros darbus reikėtų atlikti maždaug kas 6 mėnesius, laikantis šių nurodymų! Priešingu atveju yra pavojus, kad vartai nefunkcionuos tinkamai.

Rekomenduojame atlikti kasmetinius patikrinimus gamintojo įgaliotame servise. Šis patikrinimas turi būti patvirtintas įrašu garantiniame rašte.

9.1. Elementų tvirtinimas
Reikėtų patikrinti visus sutvirtinimus (atliktus montuojant vartus) ir esant būtinybei pataisyti.

9.2. Tepimas
Nerekomenduotina sutepti judančias vartų dalis, kadangi tai sukelia didesnį nešvarumų kaupimąsi ir trukdo vartų varčios judėjimui.

9.3. Užrakto širdelė
Netepti alyva!

9.4. Apkrovimo jėgos reguliavimas
Patikrinimo metu reikia atlikti apkrovimo išjungėjo korekciją pagal pridėtą valdymo prietaiso instrukciją.
Atlikus korekciją, varčios apkrovimo jėga negali viršyti 150 N.

10. VALYMAS IR ESTETIKA
Reikėtų periodiškai (po žiemos sezono) valyti judančius vartų elementus nuo juose susikaupiančių nešvarumų.

10.1 Išorinis vartų paviršius dažytas purškiamais dažais.
Vartus reikia saugoti nuo ėdančių priemonių poveikio, tokių kaip:
rūgštys, šarmai ir pan.

Reikia laikytis tinkamų GAMINIŲ restauravimo taisyklių. Elementus dažytus purškiamuoju būdu reikia valyti bent jau vieną kartą metuose, o esant stipriai užterštai aplinkai dažniau.

Valant reikia laikytis sekančių taisyklių:
- Plovimui naudoti švarų vandenį su nedideliu kiekiu neutralios arba silpnos šarminės plovimo priemonės, naudoti minkštus skudurėlius ar kempinėles.
- Valomi paviršiai valymo metu neturi būti įkaitę maksimali temperatūra 25°C.
- Valymo priemones naudoti tik šaltame stovyje maksimali temperatūra 25°C.
- Negalima naudoti jokių rūgščių arba stipraus šarminio poveikio valančių šveičiančių priemonių, kurios gali pakenkti plieno pagrindui.
- Negalima naudoti jokių valančių šveičiančių priemonių, kurios sukelia dažų sluoksnio pažeidimus ir įbrėžimus.
- Negalima naudoti jokių organinių tirpalų, kurių sudėtyje yra ketonų, alkoholio, aromatų, glikolio eterio ar chloro medžiagų ir pan.
- Negalima naudoti jokių nežinomos sudėties cheminių priemonių.
- Riebių, aliejinių ar suodžių substancijas galima pašalinti bekvapiu benzininiu angliavandeniliu.
- Klijų, silikoninio kaučiuko ar lipnių juostų likučius galima pašalinti bekvapiu benzininiu angliavandeniliu.

Maksimalus valomosios priemonės veikimo laikas negali viršyti 1 valandos. Esant būtinybei valymą galima pakartoti po 24 valandų.

Klijuose, tinko mišiniuose, limpančiose juostose gali būti agresyvios medžiagos, todėl prieš naudojimą reikia patikrinti jų poveikį dažytiems paviršiams ir pagrindams.

10.2 Vidinis cinkuotų vartų paviršius.
Reikia laikytis purškiamuoju būdu dažytų vartų valymo taisyklių.

DĖMESIO: Netepti kampinių vartų elementų.

11. VARTŲ REGULIAVIMAS
Vartų judėjimo parametrų reguliavimą ir valdymo prietaiso programavimą reikia atlikti pagal pridėtą valdymo prietaiso instrukciją.

Atlikus korekciją, varčios apkrovimo jėga negali viršyti 150 N.

TECHNINIAI DUOMENYS		
Elektros įtampa		24 [V] DC
Įtampos sunaudojimas		4 [A]
Galingumas		70 [W]
Sukimosi momentas		5 [N/m]
Dantratis	Dantų skaičius	16
	Modulis	3
Vartų judėjimo greitis		5,5 [m/min]
Keliamasis svoris		4,5 [kg]
Maksimali vartų masė		180 [kg]
Darbo temperatūra		-25° C ÷ +50° C
Tikslumas		40%

Firma pasilieka teisė vystantis naujoms technologijoms vykdyti konstrukcinius pakeitimus, o nesikeičiant produkto funkcijoms neinformuojant.

Dokumentacija yra FPHU WŚNIOWSKI nuosavybė. Kopijavimas, dalinis ar pilnas naudojimas be raštiško gamintojo sutikimo yra draudžiamas.

1. FONTOS INFORMÁCIÓK
A kapu szerelését és szabályozását csak ILLETÉKES személyek végezhetik.

A szerelési munkák megkezdése előtt a vonatkozó előirásokat teljes terjedelmében át kell tanulmányozni.

Kérjük, hogy az alábbi utasitásokat figylmesen olvassa el és az abban foglaltakat maradéktalanul tartsa be, mivel azok a kapu szerelésével, üzemeltetésével és szervizelésével kapcsolatos hasznos útmutatókat tartalmaznak.

Az útmutatót kérjük őrizzék meg.

2. RENDELTETÉS
A kapu magán, köz, és rekreációs területek, lakótelepi házak, műemlék és vallási objektumok, kormány és középületek követségek,valamint hasonló jelleggel biró ingatlanok zárására szolgál.

3. ÜZEMELTETÉS ÉS BIZTONSÁGOS HASZNÁLAT.
FIGYELEM:
A szerelési munkák végzésekor a vonatkozó szerelési, lakatos, a kf. elektromos szerszámok használatát érintő, az alkalmazott technológiától függő munkavédelmi szabályokat be kell tartani.

AZ ŐSSZES ELEKTROMOS MUNKÁT CSAK SZAKKÉPZETT VILLANYSZERELŐ VÉGEZHETI.

A KIVITELEZÉS HELYÉN ÉRVÉNYBEN LÉVŐ, AZ ADOTT ORSZÁGBAN KÖTELEZŐ ELŐIRÁSOK SZERINT.

A mozgó kapuszárny mozgáskörzetében semmilyen akadály nem lehet. Meg kell győződni arról, hogy a kapuszárny mozgása során, annak útjában idegen tárgyak, személyek, különös tekintettel gyermekek nem tartózkodnake .
FIGYELEM ! Balesetveszély.

A kapu távirányitóval történő nyitása - zárása csak akkor megengedett, ha a működtető személynek a kapu mozgáskörzetére megfelelő rálátása van.
FIGYELEM ! Balesetveszély

Ha szél sebessége meghaladja a 15m/sec értéket a 20%-nál nagyobb kitöltési értékkel rendelkezö kapuszárny használatát mellőzni kell.

A kapukeret szárny vásárló által szerelt kitöltő elemeit csak CSAVAROZÁSSAL lehet a kerethez erősiteni, azok hegesztéssel való rögzitése nem megengedett.

A kapukeretre szerelhető kitöltés max. értéke a zárt területhossz függvényében 20 kg/mb lehet.

A horganyzott technológiával készült kapukat felületi festéshez alkalmazható festékkel- a gyártó utasiásainak megfelelően -le lehet festeni, mivel a horganyzás nem dekoráció, hanem az a korrózió elleni védelmet szolgálja.

Egyéb felszerelések
Az automata kaput kiegészitő berendezésekkel lehet ellátni:
1. a kapu nyitásakor bekapcsoló kiegészitő világitás (EKO kapu)
2. infravörös, fotocellás határkapcsolók
3. biztonsági védőlécek

4. ELŐKÉSZITŐ MUNKÁLATOK
Az előkészitő munkálatok az épités alapjait kivitelező és az elektromos munkákat érintő műveleteket tartalmazzák.
- A nézeti rajz, a kapu nyitási irányát mindig az objektum felöl ábrázolja, ami azt jelenti, hogy a (JOBB) megjelölés az olyan kaput ábrázol, mely jobbra nyilik.
- A kapu alapokat, BAL oldalas kapunál, a 0- sz. Rajz szerint kell kivitelezni , nézet az objektum felől. (az alapcsavarokat a gyártó szállitja). (JOBB) oldalas kapu alapját a fentiek tükörképe szerint kell kivitelezni.
- A kapualapok mélységét a fagyhatár alá kell vinni, ez Lengyelország területén a PN-81/B-03200 előirással megegyező.
- Az alapcsavarok távolságosztása a tartóalap szögvasán lévő furatosztásokkal kell, hogy megegyezzen. Szerepel az árkatalógusban.
- Az alapcsavarok függőlegességét a betonba való elhelyezéskor ellenőrizni kell.
- A tápkábeleket a 0.1a rajz szerinti helyre kell vezeti, úgy, hogy plusz 1 méter szerelési hosszat kell hagyni.
- A bejárati szint alatti YLY 2x0,5mm^2 tipusú egy pár fotócellához tartozó - vezérlőkábeleket be kell temetni, úgy, hogy 1 m plusz hosszban ún. szerelési darabot kell hagyni, vagy 1m hosszú PVC csövet kell elhelyezni, a vezetékek későbbi kihúzásához.
- Amennyiben a kapu tápegyégtől (transformátortól) való helye 30 méter hosszon található, úgy YLY 2x1,5mm^2 tipusú tápkábel szükséges, e felett a távolság felett a tápkábel tipusa YLY 2x2,5 mm^2, a vezérlőkábel tipusa pedig YLY 2x0,5mm^2.

5. SZERELÉS
A kapu üzemzavar mentes működése nagymértékben az elvégzett szerelési munkák mninőségétől függ.

A gyártó a vásárló kérésére külön megbizás alapján a szerelést elvégzi, vagy a munkákhoz megfelelő szerelő vállalatot ajánl.

Amennyiben a szerelést a vásárló maga végzi, feltétlenül be kell, hogy tartsa ezen instrukció szabályait annak érdekében, hogy elkerülhető legyen a kapu helytelen működése, annak esetleges idő előtti elhasználódása és ami ezzel jár, a garancia elvesztése.

A kapu szerelése, beállitása és kézzel való kipróbálása után be kell állitani a kapuszárnyon lévő végálláskapcsolókat.Ezek beállitása úgy történik, hogy a kontra-anya megengedése után a kapcsolót igénynek megfelelően jobbra, vagy balra toljuk, úgy, hogy a szárny és az ütköző közötti hézag (az ajtó zárt állapotakor) kb. 5 [mm] legyen. 8.3a rajz.

A gyártó beleegyezése nélkül tilos a gyári elemek kiegészitése és a meglévőek átalakitása.

A transzformátort tilos a kapu oszlopába szerelni !

A KAPU SZERELÉSE UTÁNI MŰVELETEK

6. KEZELÉS
Ne helyezzünk a kapuszárny útjába annak mozgását akadályozó tárgyakat.

Meg kell győződni arról, hogy a kapuszárny mozgása során, annak útjában idegen tárgyak, személyek, különös tekintettel gyermekek nem tartózkodnake.

A kapu szerelése akkor tökéletes, ha annak mozgása folyamatos, kezelése könnyed, probléma mentes.

Áramhiány esetén lehetőség van a kapu kézzel történő működtetésére akkor, ha a 9 sz. Rajz szerinti berendezést feloldjuk.

Ezt a berendezést még a kapu első nyitása előtt az Instrukció 9. „Technikai szemle és Konzerválás" Fejezete szerint ellenőrizni kell.

Nyitás és zárás
A kapu nyitása és zárása a távirányitó segitségével, a megfelelő gomb megnyomásával automatikusan történik. A távirányitó nyomógombját 1-2 máspdpercig nyomva kell tartani.

7. HIBAELHÁRITÁS
Amennyiben a kapu nem reagál a távirányitóra a következőket kell leellenőrizni:
- van-e feszültség a tápkábelben
- a kapu fogaskereke kapcsolódik-e a fogasléchez
- milyen a kapcsolótáblán található 6,3Amperes és az 1 Amperes transzformátor biztositékok állapota
- a távvezérlő elemeinek állapota
- ha a kapuszárny mozgása nehézkes,vagy egyéb problémák merülnek fel, járjunk el a „Techikai szemle és Konzerválás" vagy a „Tisztitás és esztétika" fejezetekben foglaltak szerint.

Bármilyen, nehézséget okozó probléma esetén forduljunk a szerelést végző szakemberhez, vagy a gyártó szakszervizéhez.

8. FESTÉS (nem vonatkozik a festett kapukra.)
A kapu szerelésének befejezése után az esetleges korrózió elleni védőfesték hiányokat ki kell javitani.

A horganyzott kapuszárnyat kétrétegű műgyanta alapanyagú ez a legmegfelelőbb - festékréteggel lehet lefesteni, alkalmazkodva a festék gyártójának utasitásaihoz.

9. TECHNIKAI SZEMLE ÉS KONZERVÁLÁS
Az ellenőrzési műveleteket és a konzerválási munkákat legalább 6 hónaponként az alábbi tanácsok betartásával - kell elvégezni. Ellenkező esetben fenn áll annak a veszélye, hogy a kapu nem fog megfelelően működni.

Javasoljuk, hogy a műszaki szemlét évente, szakszervizzel végeztessük el. A szemlét a garancia jegybe történő bejegyzéssel lehet igazolni.

9.1. Az elemek rögzitése
A szerelés során rögzitett összes elem állapotát ellenőrizni, szükség esetén korrigálni kell.

9.2. Kenés
A kapu mozgó elemeinek kenése nem javasolt, tekinettel a kenőanyagban megtelepedő szennyeződésekre, melyek a későbbiekben növelhetik a kapuszárny mogási ellenállását.

9.3. Hengeres zárbetét
A zárat ne olajozzuk !

9.4. A túlterhelési erő szabályozása
A szemle során a túlterhelési erőt a mellékelt, a vezérlést érintő instrukció szerint korrigálni kell. A korrekció elvégzése után a mozgó kapuszárny nyomóereje a 150 N értéket nem haladhatja meg.

10. TISZTITÁS ÉS ESZTÉTIKA
A kapuszárny vezető profiljaiban (különösen a téli időszak alatt) megtelepedett szennyeződéseket időszakonként el kell távolitani.

10.1. A porfestékkel festett külső kapuszárny.
A porral festett kapu felületét maró anyagoktól savtól, lúgtól stb. védeni kell ..

Be kell tartani a GYÁRTMÁNYOK konzerválásánál ismertetett instrukciót.
A porral festett elemeket legalább évente egyer erősebb szennyeződés esetén többször meg kell tisztitani.

A tisztitásnál az alábbiak figyelembevételével kell a műveleteket elvégezni:
- A felületek mosásához tiszta vizet és semleges, vagy enyhén alkalikus mosószereket és puha , karcolást nem okozó törlőruhát használhatunk
- A tisztitott felület kihűlt állapotban kell, hogy legyen (max 25°)
- A tisztitáshoz használt mosószerek hőmérséklete max. 25° lehet.
- Tilos maró, vagy erősen alkalikus, dörzsöléssel tisztitó mosóanyagok alkalmazása, melyek az acélréteget megtámadhatják.
- Karcolást, festékanyag kitöredezését okozó súrolóanyagok, törlőruhák használata nem megengedett.
- Tilos észterekt, ketonokat, alkoholt, aromákat, glikolétert, szénhidrogéneket, klórt tartalmazó szerves oldóanyagok és higitók alkalmazása
- Tilos ismeretlen kémiai összetétellel rendelkező anyagok használata.
- Zsirt, olajos foltokat, kátrányszennyeződéseket aroma nélküli szénhidrogének benzinszármazékával lehet eltávolitani.
- Önragsztós szalagok, kaucsuk alapanyagú ragasztók, szilikon vegyületek eltávolitása szintén a szénhidrogének benzinszármazékával végezhető.

A tisztitószerek 1 óránál hosszabb ideig nem hagyhatók a tisztitott felületeken. . Szükség esetén, 24 óra elteltével, a tisztitési műveleteket meg lehet ismételni.

A felhasznált ragasztók, alapozóanyagok, glettelő kittek, ragasztó és védőszalagok a festék és acélfelületekre ható agressziv kémiai anyagokat tartalmazhatnak, igy azoknak a festett felületekre való hatását felhasználás előtt meg kell vizsgálni

10.2. A horganyzott kapuszárnyak külső felülete.
Kezelési eljárások a porfestésű kapuk eljárásaival azonosak

Figyelem : A szögvas elemeit ne kenjük !

11. A KAPU BEÁLLITÁSA, SZABÁLYOZÁSA
A kapu mozgási paramétereinek beállitását, valamint a vezérlés programozását a mellékelt vezérlési instrukció szerint kell elvégezni

Szabályozás után a kapuszárny mozgási nyomóereje nem haladhatja meg a 150N értéket.

MŰSZAKI ADATOK		
Tápfeszültség		24 [V] DC
Áramfelvétel		4 [A]
Teljesitménye		70 [W]
Meghajtási nyomaték		5 [N/m]
Fogaskerék	Fogaskerék fogszáma	16
	Fogasléc fogszáma	3
A kapuszárny mozgási sebessége		5,5 [m/min]
A meghajtó szerkezet súlya		4,5 [kg]
A kapuszárny súlya		180 [kg]
Működési hőmérséklet		-25° C ÷ +50° C
Hatásfok		40%

A gyártócég fenntarja magának a jogot a műszaki fejlődésből fakadó a gyártmány fukncióit nem befolyásoló változtatások bejelentés nélküli elvégzésére.

A műszaki dokumentáció a FPHU WIŚNIOWSKI cég tulajdona. Sokszorositása,műszaki megoldások másolása, részben, vagy egészében a tulajdonos irásbeli beleegyezése nélkül tilos !

0

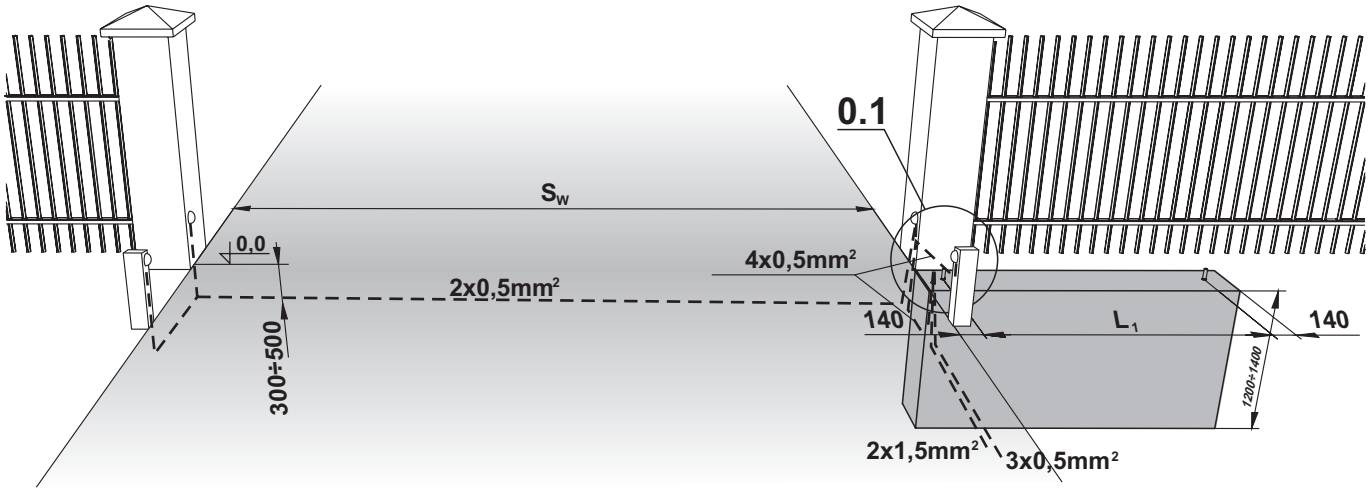

Polski Oznaczenie:
S_W - światło wjazdu, L_1 - rozstaw śrub fundamentowych

English Denotation:
S_W - entry clearance; L_1 - foundation screws spacing

Deutsch Bezeichnung:
S_W - Einfahrtslichtweite, L_1 - Abstand der Fundamentschrauben

Français Signification:
S_W - l'ouverture de l'entrée, L_1 - l'écartement des boulons de fondation

Русский Обозначение:
S_W - просвет въезда, L_1 - расстановка фундаментных болтов

Український Символи:
S_W - світло в'їзду, L_1 - розміщення гвинтів фундаменту

Česky Označení:
S_W - světlost vjezdu, L_1 - vzdálenost základových šroubů

Slovenský Označenie:
S_W - svetlosť vjazdu, L_1 - vzdialenosť základových skrutiek

Slovenščina Označbe:
S_W - svetla širina, L_1 - razdalja temeljnih vijakov

Latviski Simboli:
S_W - ieiešanas gaisma, L_1 - fundamentu skrūves distance

Lietuviškai Simboliai:
S_W - įvažiavimo spindis, L_1 - atstumas tarp pamato įtvarų

Magyar Jelölések:
S_W - a bejárati rész felületének nagysága, L_1 - az alapcsavarok osztási távolsága

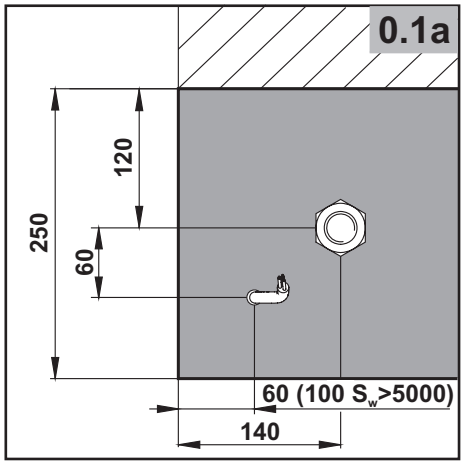

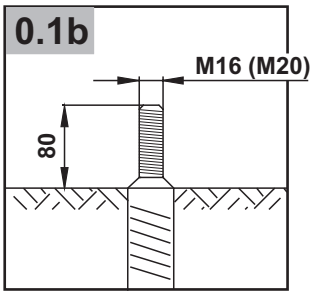

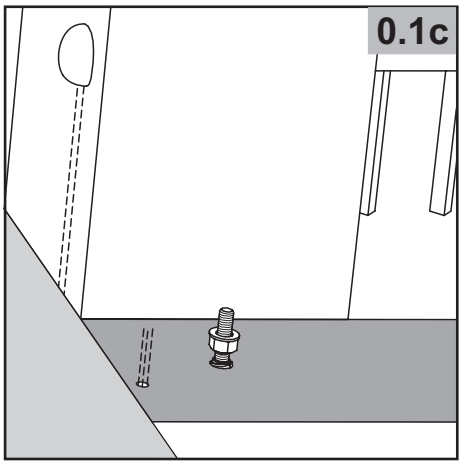

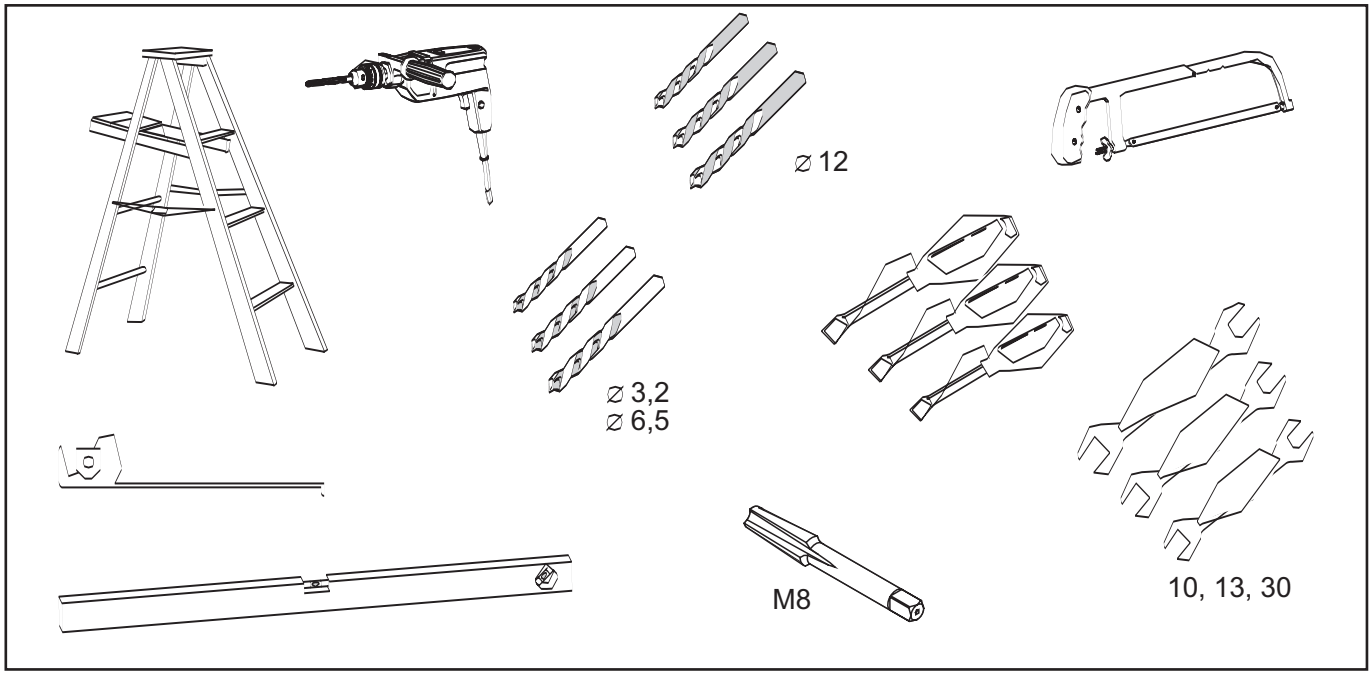

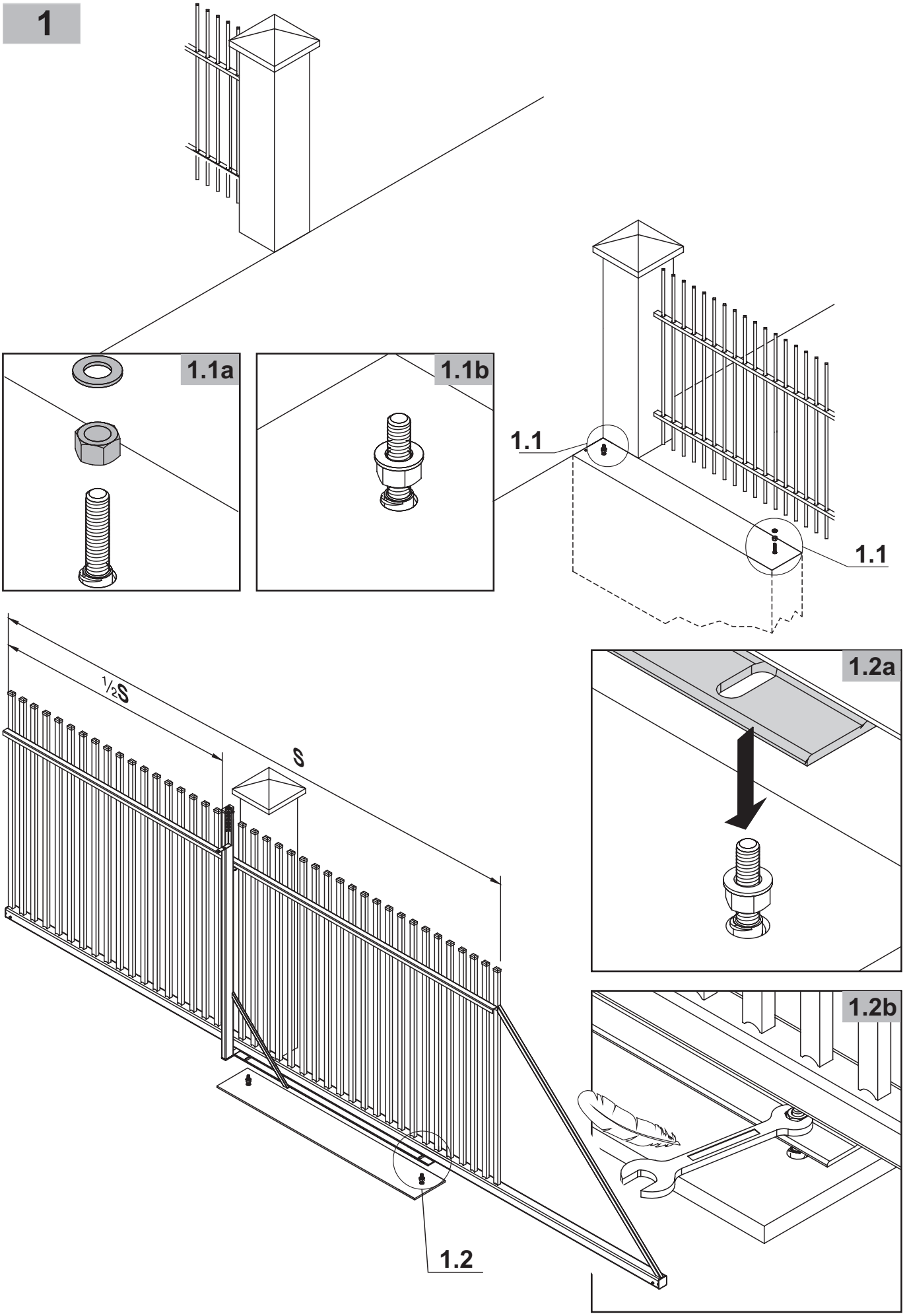
1
1.1a
1.1b
1.1
1.1
½S
S
1.2a
1.2b
1.2

2

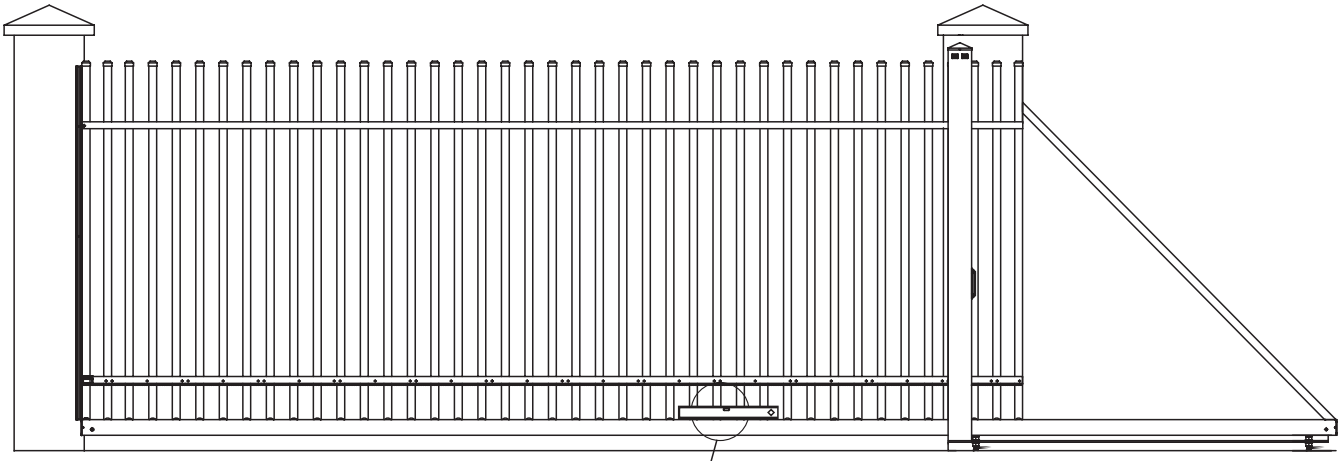

2.1

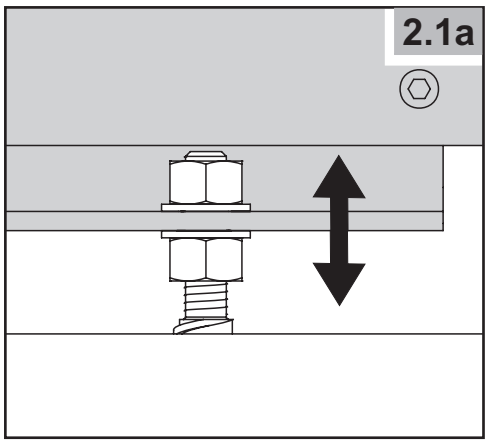

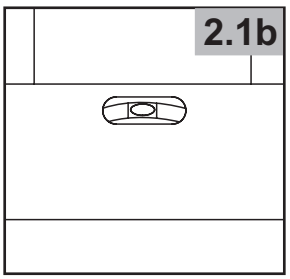

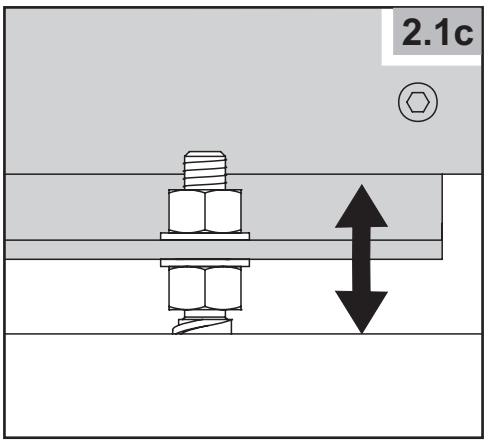

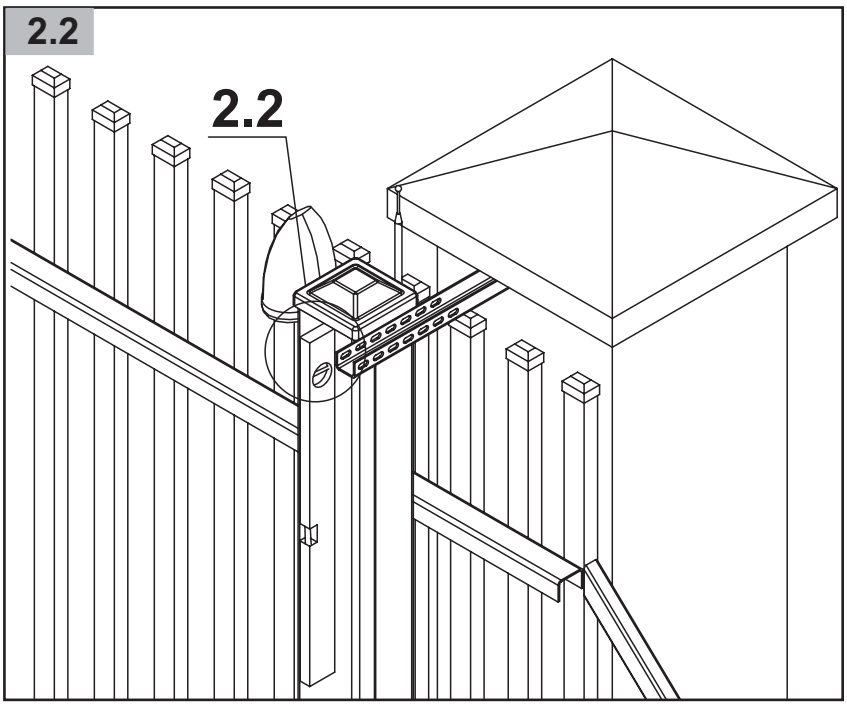

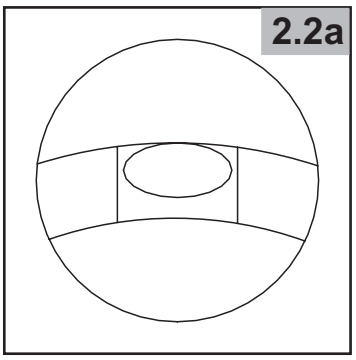

3

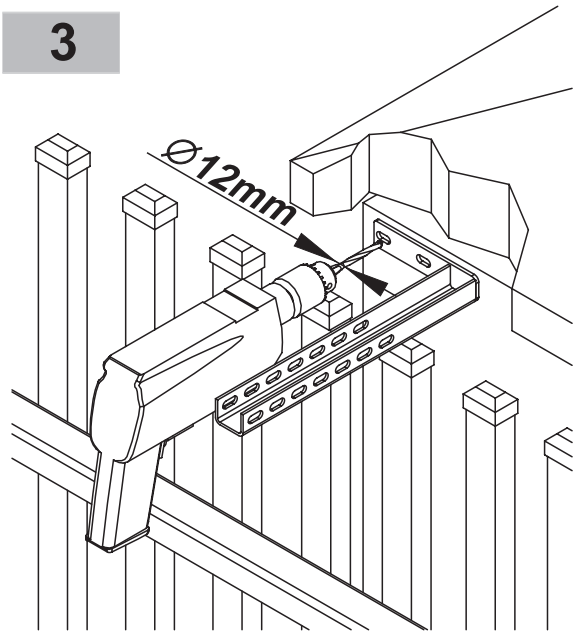

3.1a

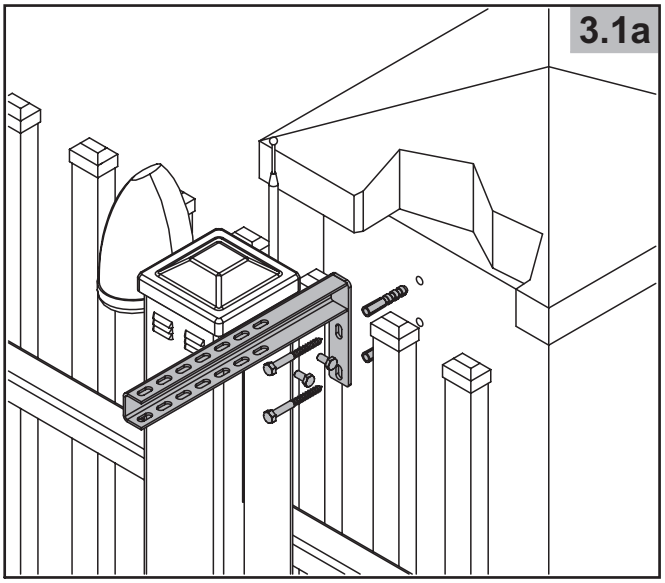

3.1b

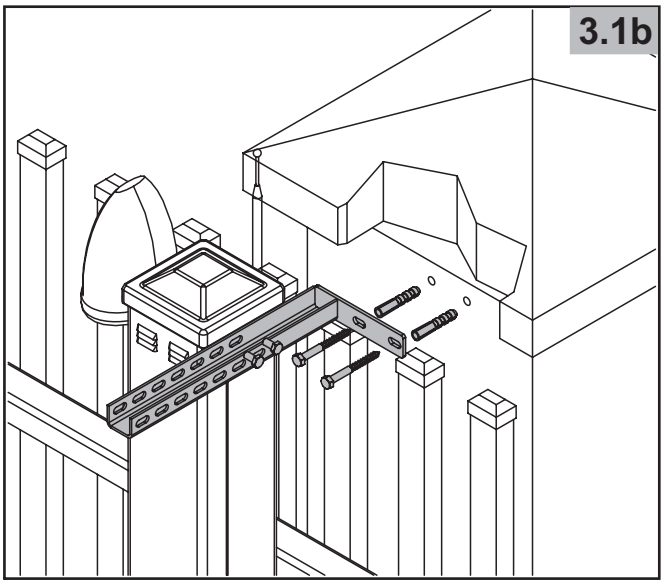

4

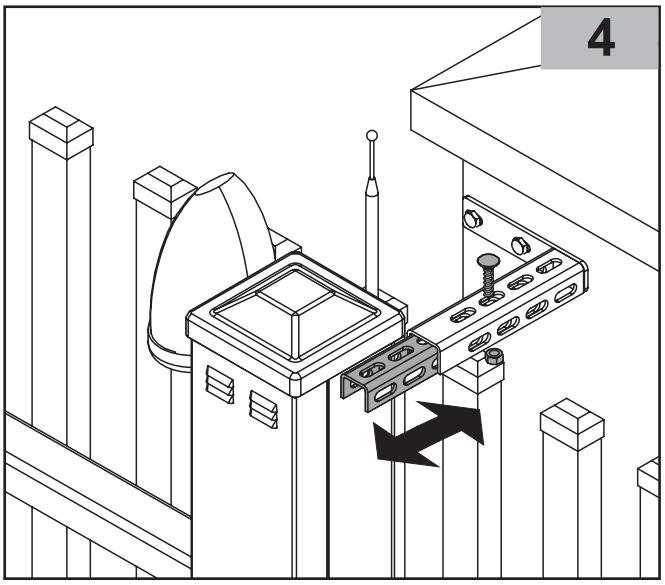

5

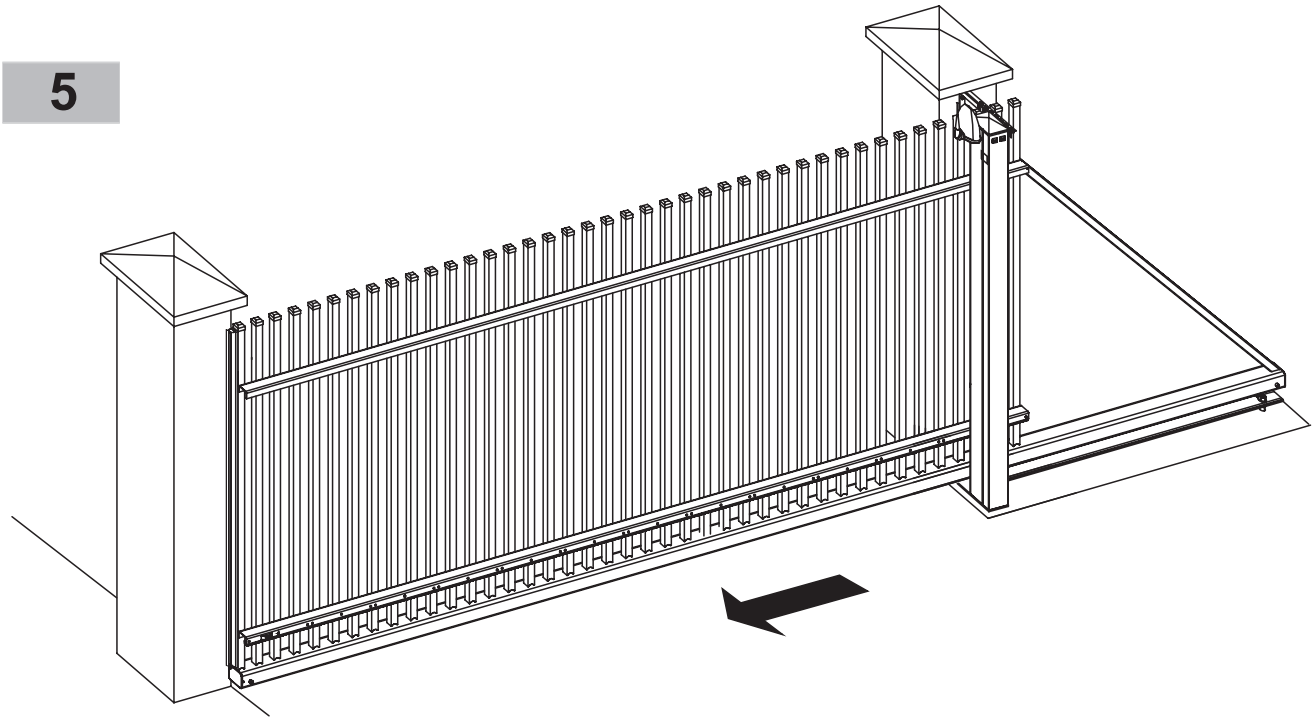

3

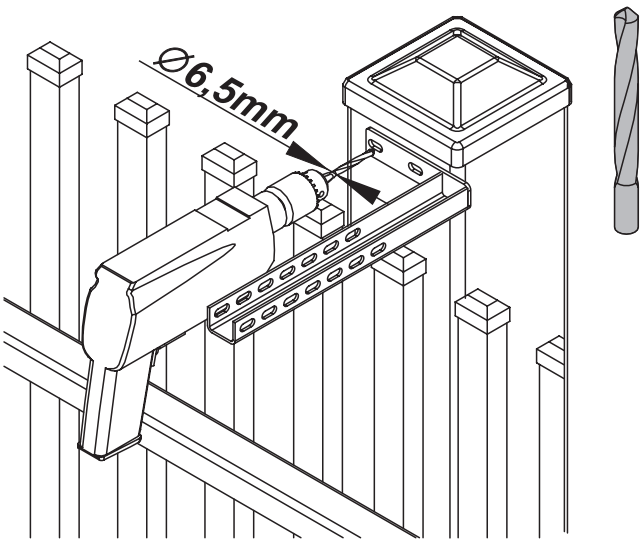

3.1a

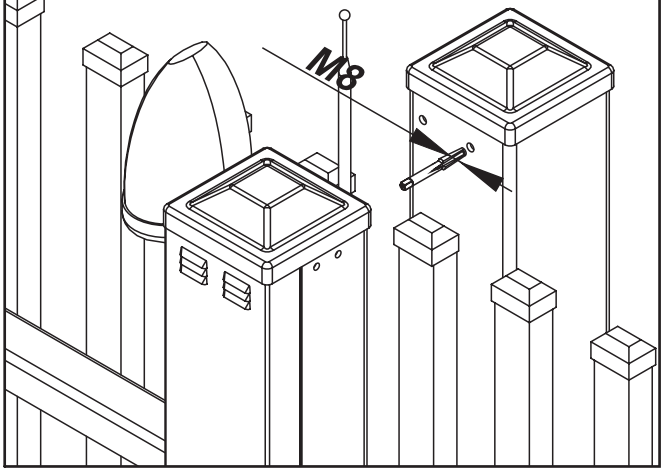

3.1b

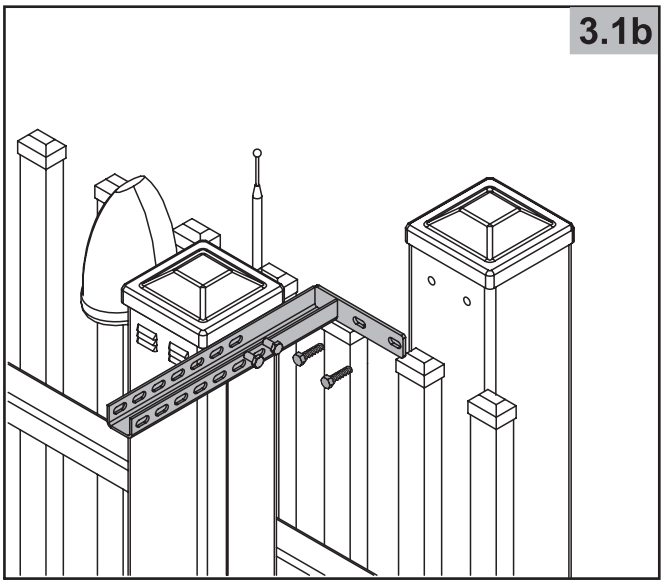

4

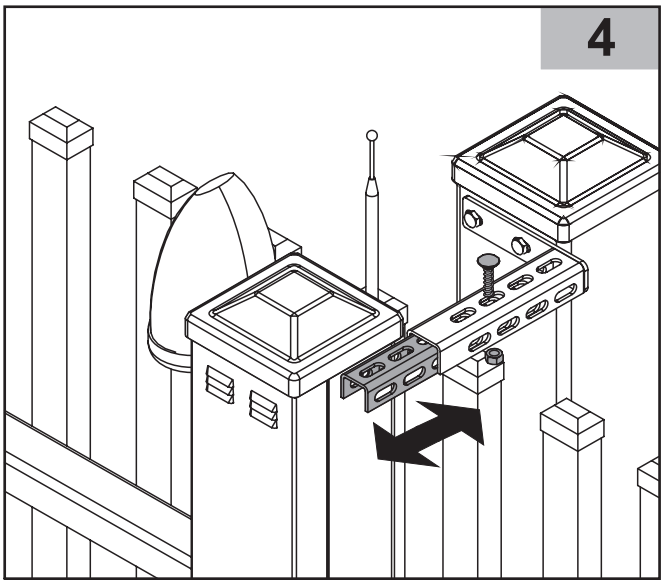

5

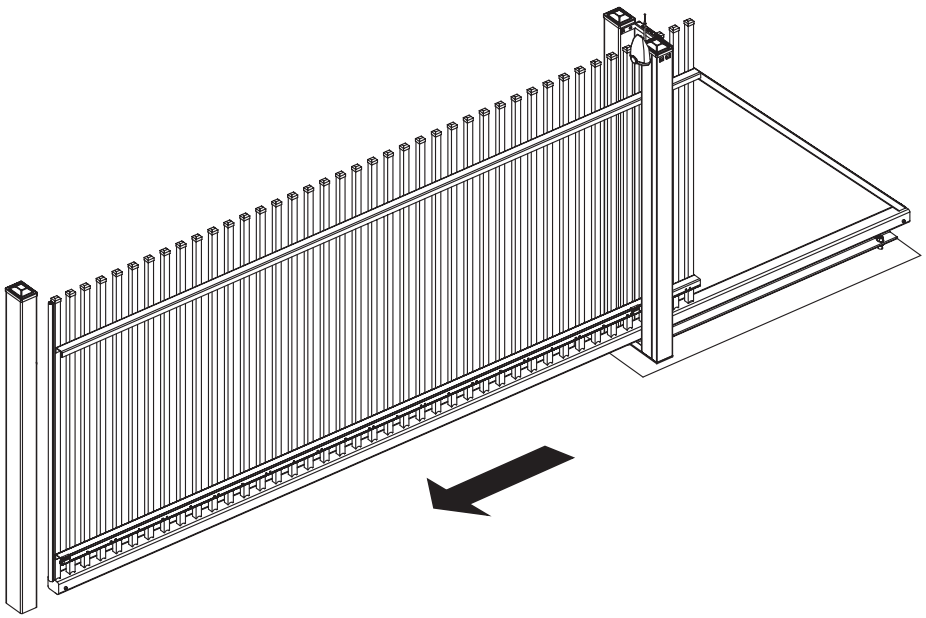

6

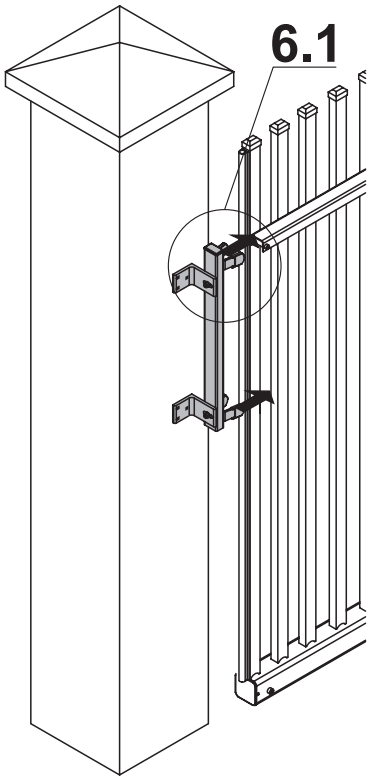

7

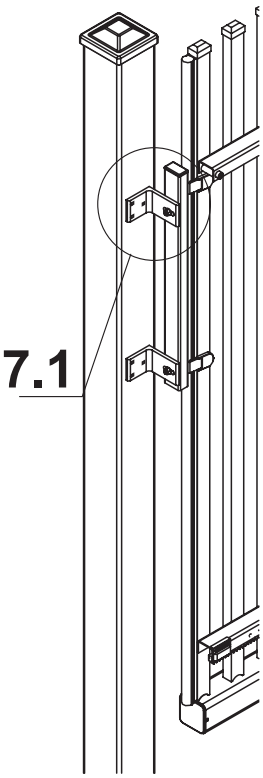

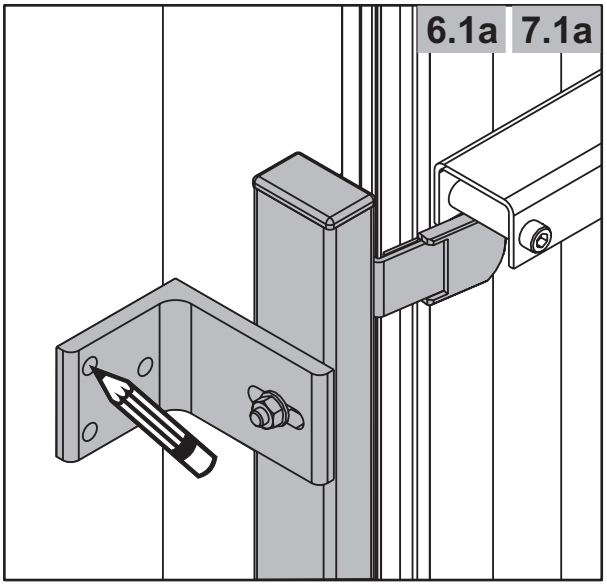

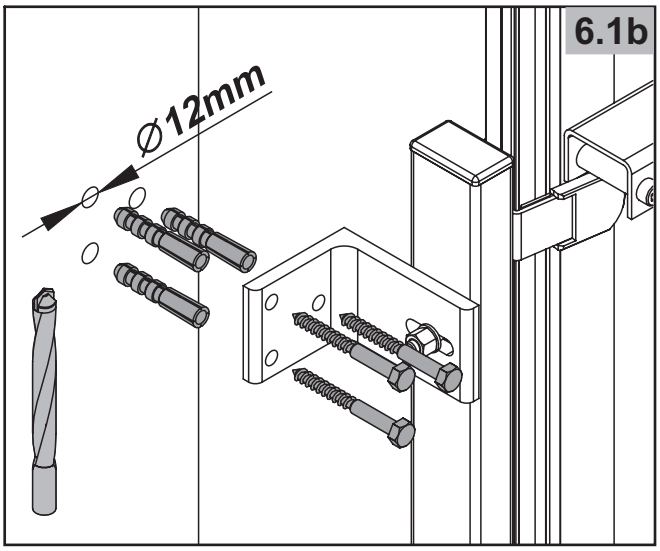

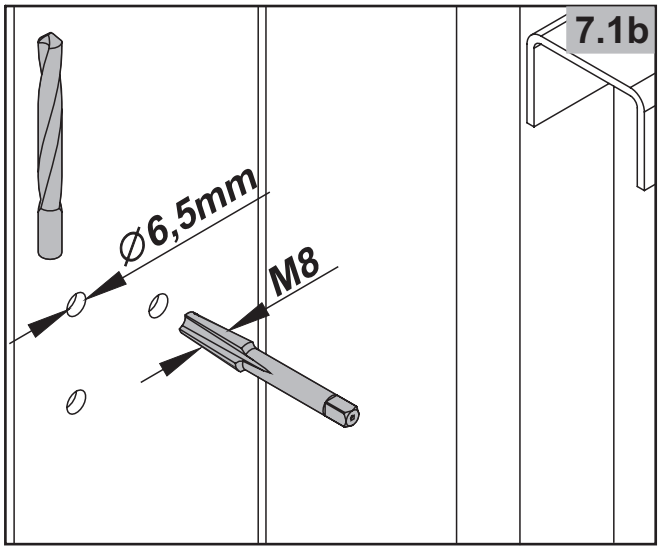

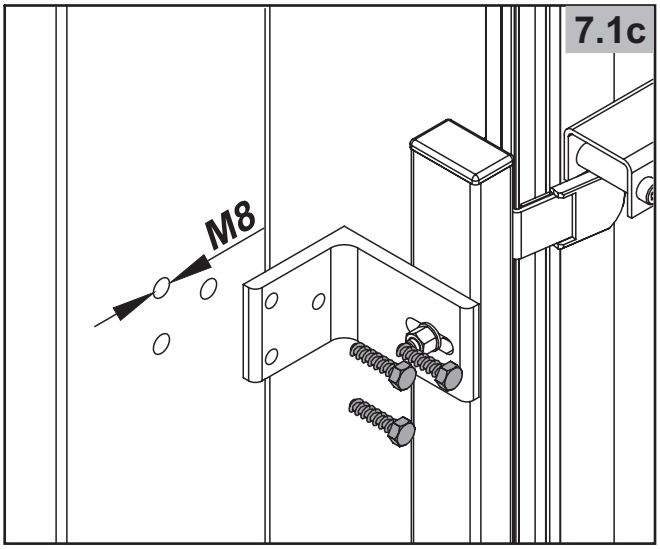

8

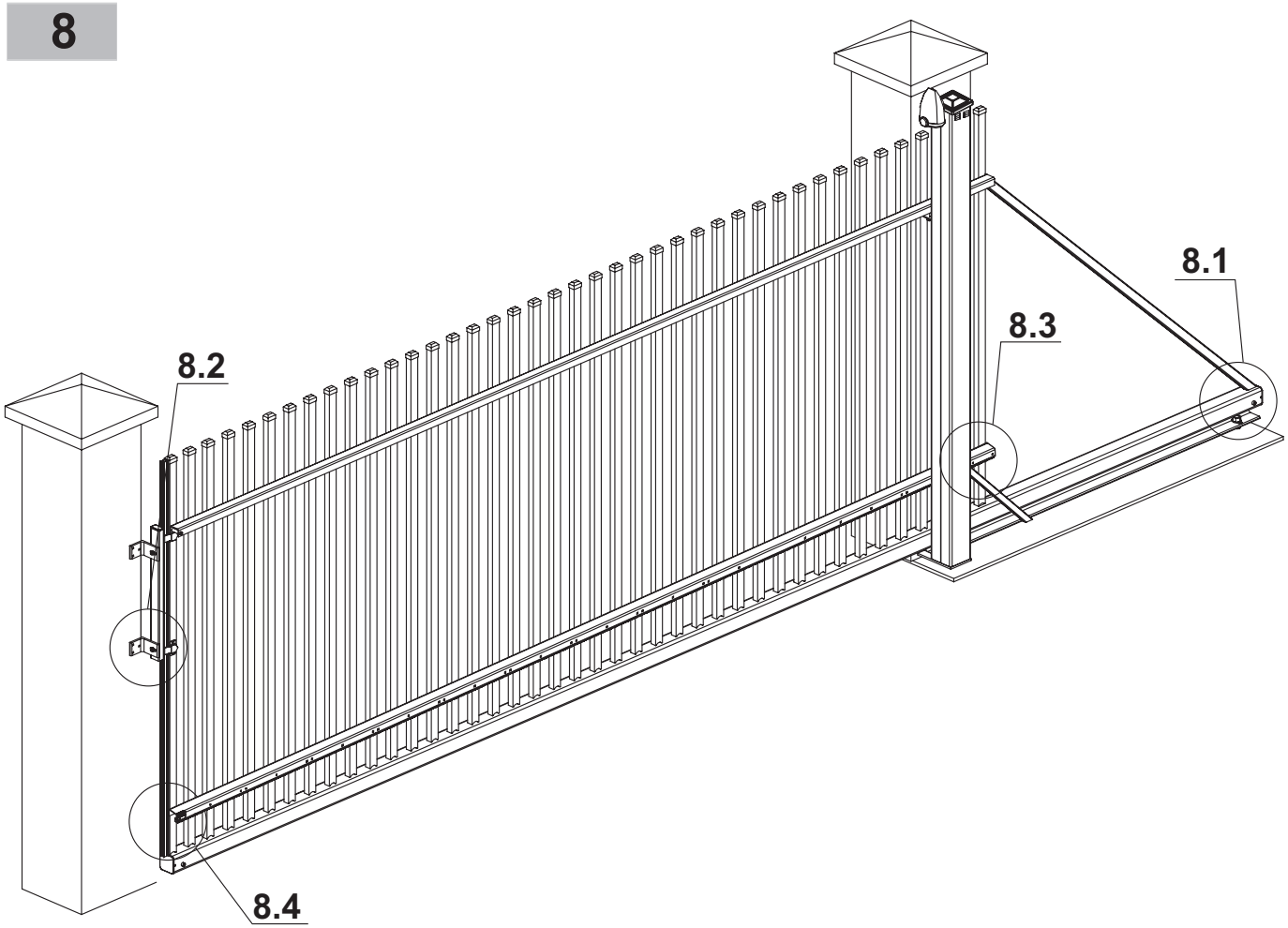

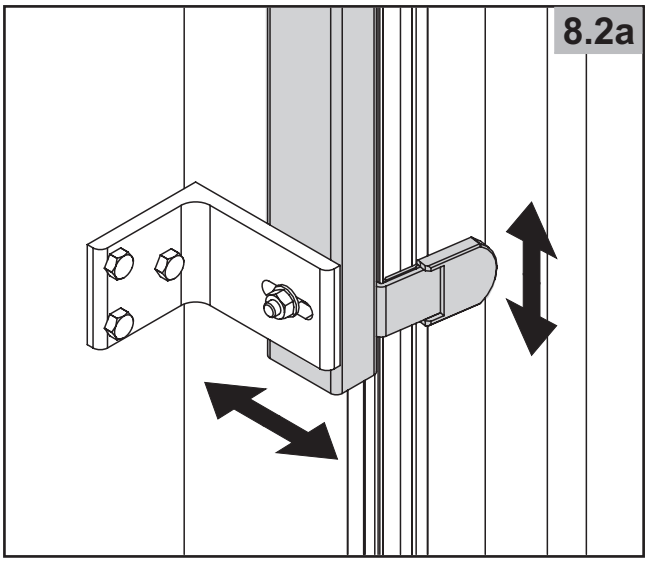

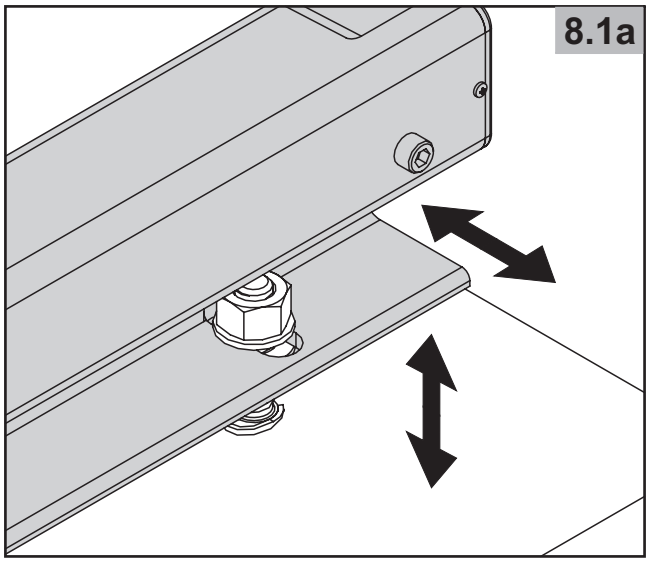

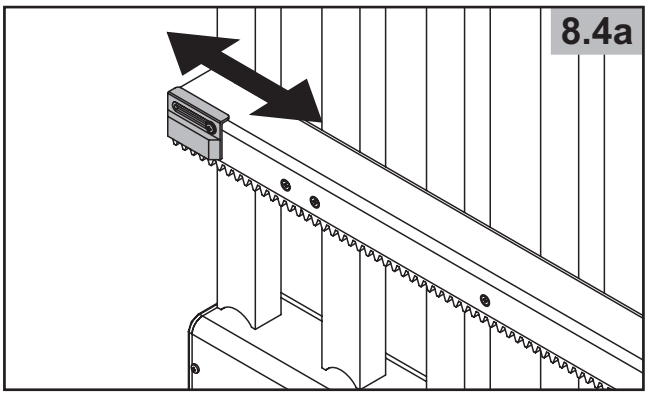

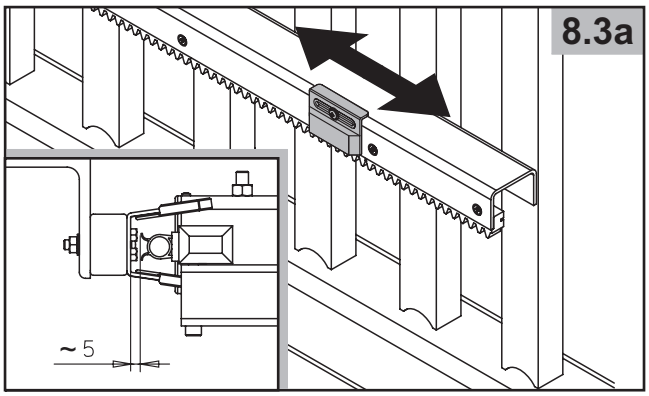

IV

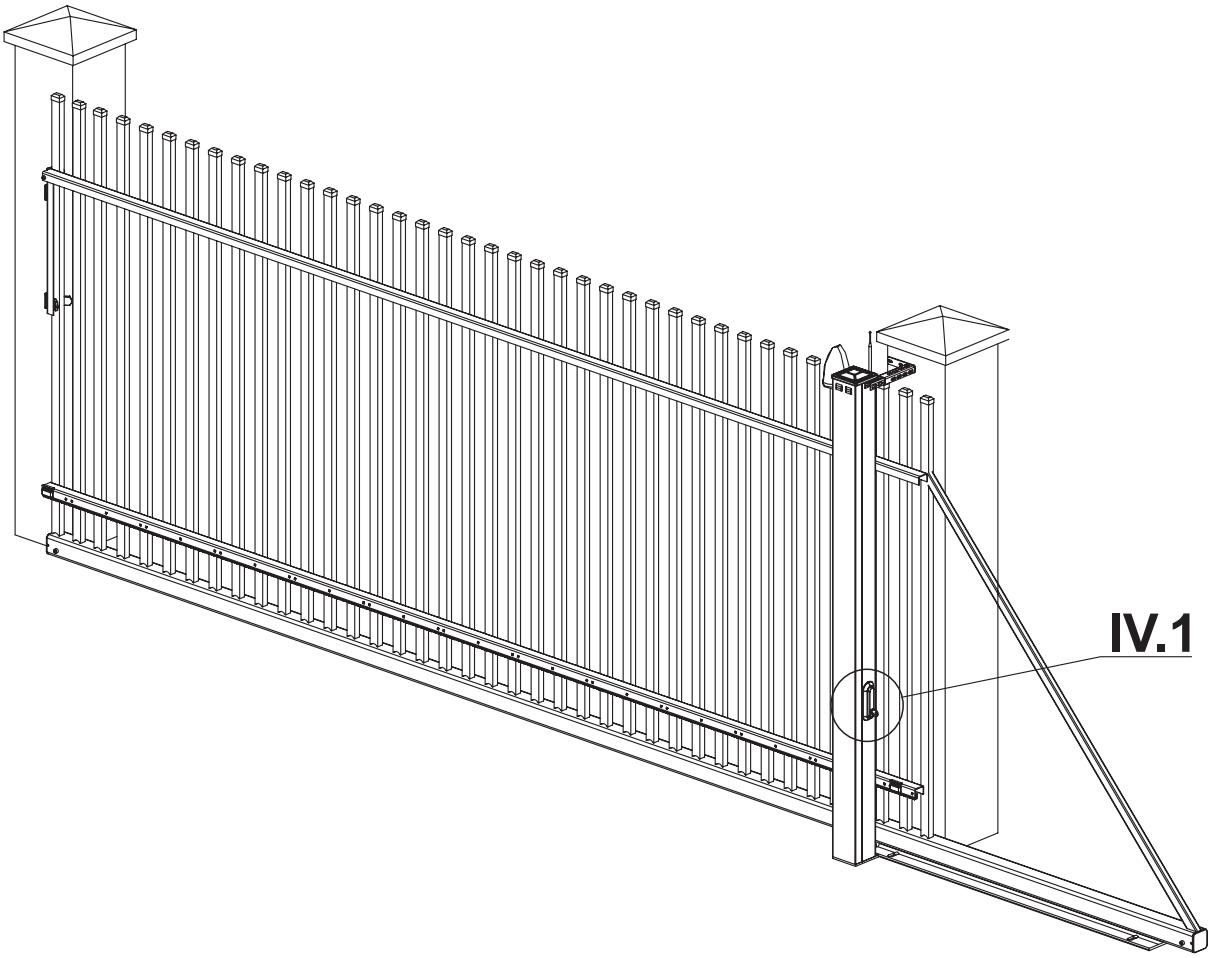

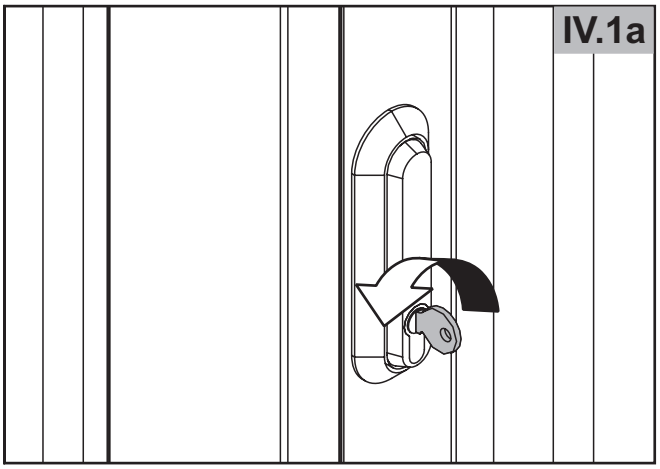

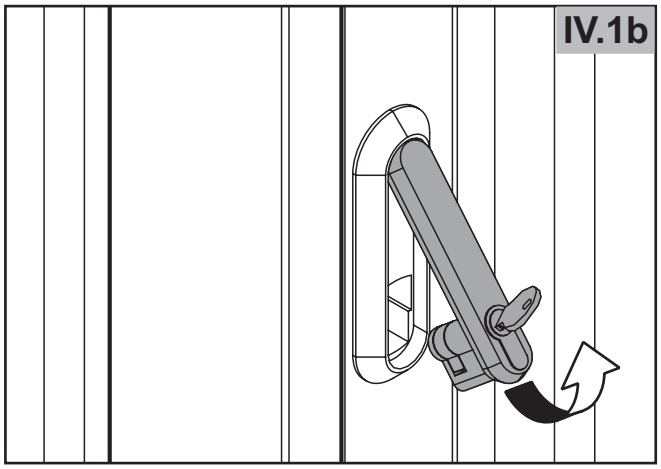

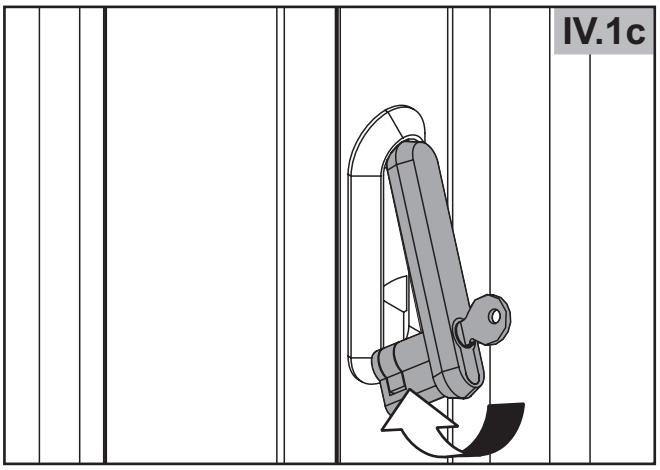

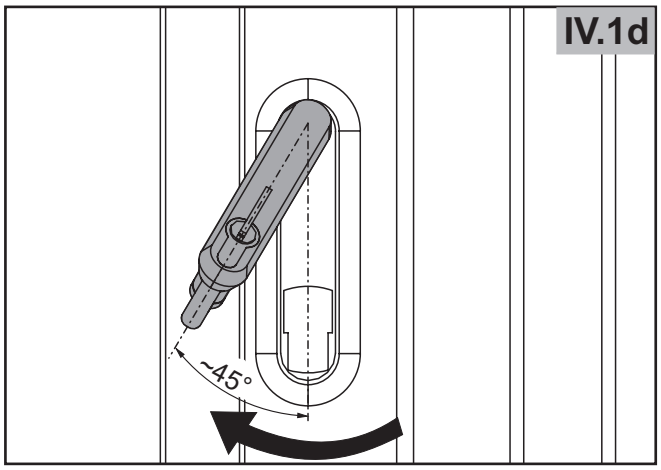

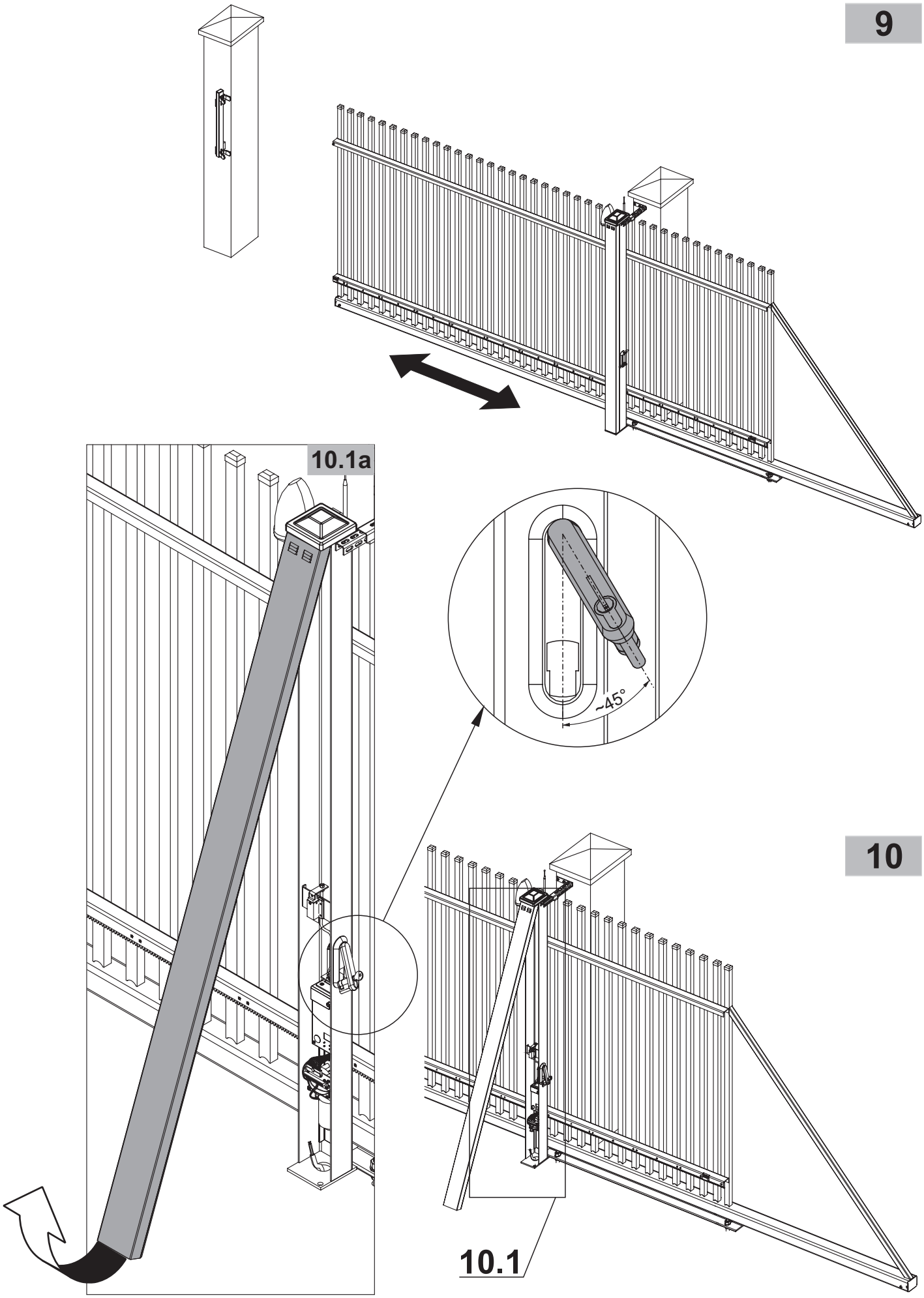
9
10.1a
~45°
10
10.1

10

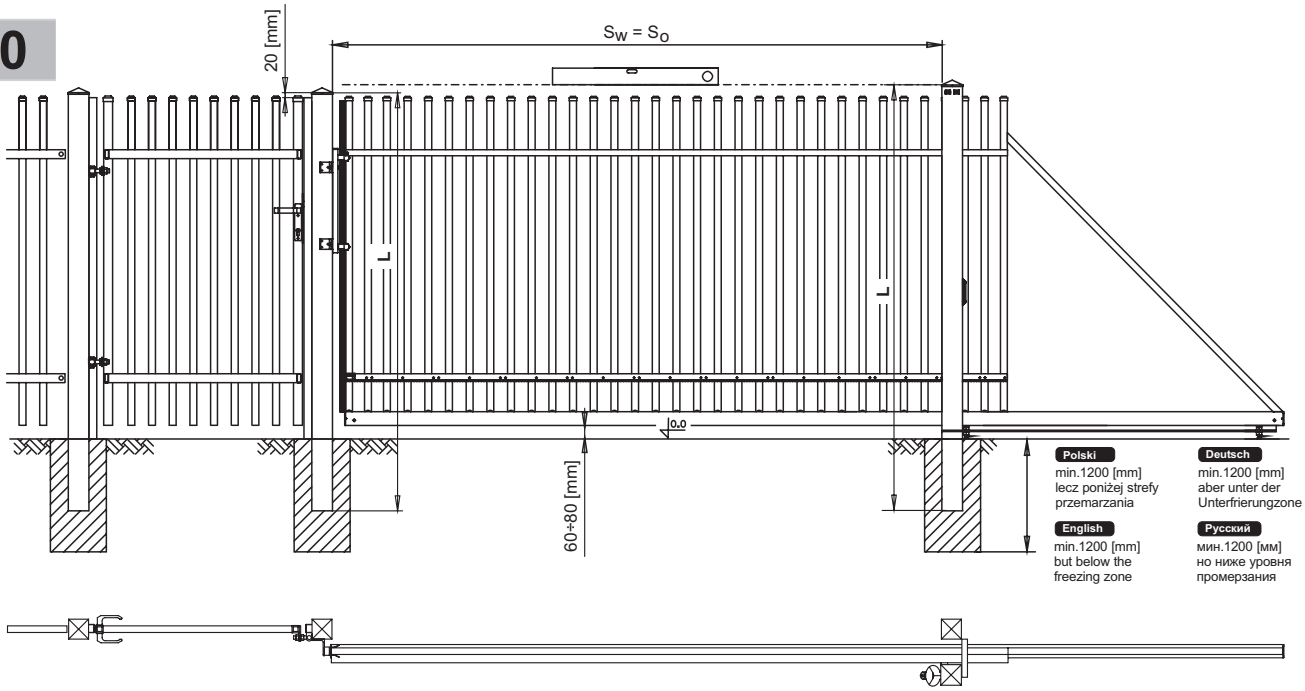
20 [mm]
$S_W = S_O$
L
L
0.0
60÷80 [mm]
Polski
min.1200 [mm]
lecz poniżej strefy
przemarzania
Deutsch
min.1200 [mm]
aber unter der
Unterfrierungzone
English
min.1200 [mm]
but below the
freezing zone
Русский
мин.1200 [мм]
но ниже уровня
промерзания

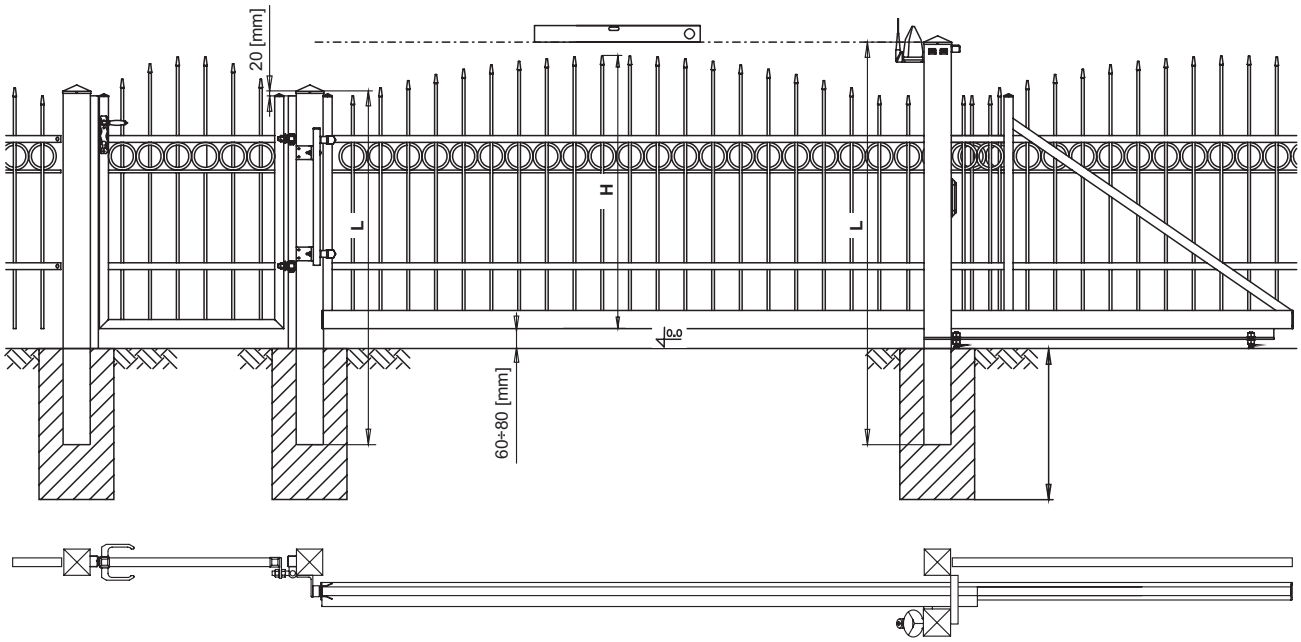
20 [mm]
H
L
L
0.0
60÷80 [mm]

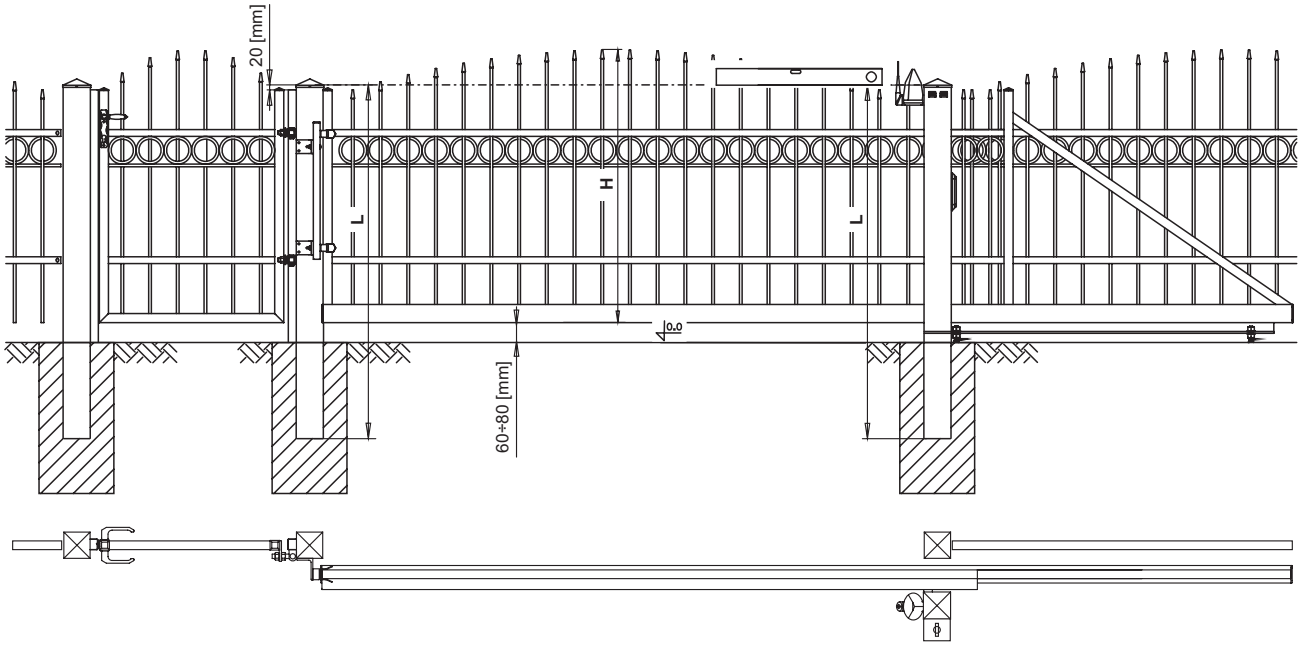
20 [mm]
H
L
L
0.0
60÷80 [mm]

IOIM/BO.A/06/2004

SERVICE

PRODUCER

www.wisniowski.pl
e-mail: export@wisniowski.pl